MEMODERIVA®

MÁQUINAS & EQUIPAMENTOS INDUSTRIAIS

2025 / 2026



ALTA PRESSÃO | AR COMPRIMIDO
MECÂNICA E ELEVAÇÃO | LUBRIFICAÇÃO
METALOMECÂNICA | ALUMÍNIO E PVC | MADEIRA

WWW.MEMODERIVA.PT

ÍNDICE DE PRODUTOS

MEMODERWA®
MÁQUINAS & EQUIPAMENTOS INDUSTRIAIS

ALTA PRESSÃO

LAVOR SIMPLY STRONGER · egeco · PETER PROFESSIONAL EQUIPMENT · POWER WASH · mecline

- Máquinas de lavar a frio
- Máquinas de lavar a quente
- Acessórios máquinas de pressão
- Aspiradores
- Acessórios para aspiradores

AR COMPRIMIDO

RENNER Kompressoren · AIGNEP · del'air COMPRESSORES · FLLI GHIOTTO · FRIULAIR · Beergman Machinery · WIKA · tgt®

- Compressores de parafuso
- Compressores de transmissão directa
- Compressores de piston
- Compressores silenciosos
- Secadores de ar
- Depósitos de ar comprimido
- Acessórios para ar comprimido
- Acessórios para linhas de ar
- Acessórios para pneumática
- Tubos para indústria

MECÂNICA E ELEVAÇÃO

PETER PROFESSIONAL EQUIPMENT · NEXION AUTOMOTIVE SOLUTIONS · ZAVAGLI · TERMOMECCANICA GL · Königstein · KRAFTWELL · CORAL Innovative Air Solutions · SFERA LINE · ROSAUTO · TECNOVER · Vamag · EMANUEL · eco AUTOMOTIVE EQUIPMENT · MARCO TOOLS by SPIN · protools · FASANO TOOLS · SPIN AUTOMOTIVE EXPERTISE · Teknox THE POWER OF WATER · FUTUREXTRACTION Healthy Environments · PRIMA · HELVI · PRAMAC A Generac Company

- Elevadores electro-mecânicos
- Elevadores tesoura
- Linha de inspeção
- Áreas de preparação pintura
- Bombas de pintura Airless
- Acessórios de oficina
- Máquinas para lavar peças
- Instalações de testes autorizadas
- Extração de fumo
- Diagnóstico e baterias
- Geradores
- Elevadores electrohidráulicos
- Elevadores de colunas
- Bancos de força
- Cabines de pintura
- Limpeza de pistolas de pintura
- Máquinas para pneus
- Equipamentos de oficina
- Máquinas de ar condicionado
- Bate chapas
- Carregadores de baterias
- Mobilidade e elevação

LUBRIFICAÇÃO

CARCOS · easylub · PRODYVER · absoal

- Acessórios para lubrificação
- Retenção de óleo
- Limpeza de peças
- Produtos para oficina
- Sprays de limpeza e manutenção

MEMODERWA®
MÁQUINAS & EQUIPAMENTOS INDUSTRIAIS

ÍNDICE DE PRODUTOS

METALOMECÂNICA

- Discos
- Soldadura
- Plasma de corte
- Soldadura por pontos
- Manómetros e maçaricos
- Consumíveis de soldadura
- Equipamentos de Proteção Individual
- Serrotes de disco
- Serrotes de fita
- Máquinas diversas
- Acessórios para metalomecânica
- Puncionadoras
- Tornos mecânicos
- Mandriladora e fresadora

ALUMÍNIO E PVC

- Máquinas para alumínio
- Tornos mecânicos
- Mandriladora e fresadora
- Máquinas para alumínio e PVC
- Máquinas para PVC
- Movimentação e elevação de vidros

MADEIRA

- Orladoras
- Esquadrejadoras
- Aspiração para aparas
- Aspiração de mangas filtrantes

Reunimos marcas líderes globais para oferecer ao setor industrial as melhores soluções do mercado, com serviços de importação, instalação e assistência técnica especializada 24 horas.

ALTA PRESSÃO









MEMODERIVA®
MÁQUINAS & EQUIPAMENTOS INDUSTRIAIS

POWERWASH POLO BASE - ÁGUA FRIA





Potente máquina de pressão de água fria com bomba INTERPUMP, pistões cerâmicos, TOTALSTOP e sistema Venturi para detergente.

1020x590x740mm

Modelo	Voltagem	Pressão	Caudal	Potência	Peso	Preço
PWP 130/10M	220V	120 BAR	10 l/min	2,2 KW	65 kg	€2.200
PWP 160/15T	380V	160 BAR	15 l/min	4 KW	77 kg	€2.350
PWP 200/15T	380V	250 BAR	15 l/min	7,5 KW	92 kg	€2.400
PWP 200/21T	380V	200 BAR	21 l/min	7,5 KW	92 kg	€2.880
PWP 250/15T	380V	250 BAR	15 l/min	7,5 KW	92 kg	€2.970

POWERWASH POLO COMPACT - ÁGUA FRIA



Máquina de pressão de água fria compacta com bomba INTERPUMP e Total Stop. Robustez a preço baixo.

47 kg

380V

690x490x920mm

4 KW

Modelo	Pressão	Caudal	Preço
PWPC 160/14T	170 BAR	14 l/min	€1.730
PWPC 200/10T	200 BAR	10 l/min	€1.1730

POWERWASH POLO PETROL BASE - ÁGUA FRIA

Máquina de pressão de água fria a gasolina com motor Honda a 3000 R.P.M. e INTERPUMP. Modo By Pass em Stand by. Relação qualidade/preço excelente.



47 kg

690x490x920mm

9,5 KW

Modelo	Pressão	Caudal	Preço
PWPP 200/20BB	200 BAR	20 l/min	€3.271,5
PWPP 250/15BB	250 BAR	15 l/min	€3.271,5

POWERWASH POLO DIESEL BASE - ÁGUA FRIA

Máquina de pressão de água fria a gasóleo com motor Diesel Yanmar a 3400 R.P.M., arranque automático e INTERPUMP.



70 kg

8 KW

Modelo	Pressão	Caudal	Preço
PWPP 200/15DB	200 BAR	15 l/min	€4.450

POWERWASH POLO PRO - ÁGUA FRIA

Máquina de pressão de água fria com motor diesel a 1450 rpm e bomba INTERPUMP. Oferece alta performance, proteção avançada e sistema soft-start.



400V

Modelo	Pressão	Caudal	Potência	Peso	Tamanho	Preço
PWPP 300/21T STR	300 BAR	21 l/min	11 KW	250 kg	1050x650 x800mm	€5.280
PWPP 500/15T STR	500 BAR	15 l/min	19 KW	350 kg	1400x800 x850mm	€8.210

MÁQUINAS DE LAVAR

POWERWASH GOLD BASE INOX - ÁGUA QUENTE



Lavadora de alta pressão a água quente com motor a 1450 rpm e bomba INTERPUMP. Inclui válvulas dedicadas para vapor e sucção de detergente a alta pressão.

Construção integral em INOX AISI 304 (cobertura, chassis e serpentina), garantindo máxima resistência em ambientes de elevada humidade, marítimos ou agroalimentares.

- 950x600x860mm
- 145 kg
- 380V
- 5,5 KW
- 90ºC
- 15 l/min






Modelo	Pressão	Preço
PWGB 200/15Ti	200 BAR	€4.250

POWERWASH GOLD BASE - ÁGUA QUENTE



Máquina de pressão de água quente com motor diesel a 1450 rpm e bomba INTERPUMP. Equipada com 2 válvulas, uma para produção de vapor, outra para a sucção do detergente a alta pressão.

- 950x600x860mm
- 380V
- 90ºC






Modelo	Pressão	Caudal	Potência	Peso	Preço
PWGB 160/15T	160 BAR	15 l/min	4 KW	138 kg	€3.500
PWGB 200/15T	200 BAR	15 l/min	5,5 KW	145 kg	€3.840
PWGB 200/21T	200 BAR	21 l/min	7,5 KW	160 kg	€3.998
PWGB 250/15T	250 BAR	15 l/min	7,5 KW	160 kg	€4.190

POWERWASH SILVER BASE - ÁGUA QUENTE



Máquina de pressão de água quente com motor diesel a 1450 rpm e bomba INTERPUMP. Excelente qualidade/preço.

- 920x580x800mm
- 4 KW
- 80ºC
- 380V
- 120 kg





Modelo	Pressão	Caudal	Preço
PWSB 160/14T	160 BAR	14 l/min	€3.330
PWSB 200/10T	200 BAR	10 l/min	€3.330

LAVOR VERTIGO 28 PRO



Máquina de pressão água fria, com sistema de paragem automática, depósito de detergente integrado e acessórios profissionais. Garante limpeza impecável para uso normal/intensivo.

- 25 kg
- 230V
- 350x380x900mm
- 2,8 KW
- 8,5 l/min

Equipamento Incluído:
Punho M22
Lança M22 com bocal ajustável
Lança M22 Turbo
Mangueira de alta pressão R1 10m





Referência	Pressão	Preço
36048-00064	180 BAR	€679

MÁQUINA DE LAVAR/ASPIRAR PAVIMENTOS LAVOR FREE EVO



Máquina de lavar pavimento, ideal para áreas até 1.500 m² como ginásios, lojas e oficinas. Oferece fácil despejo do depósito, filtro de água, rodas anti-marcação e baixo ruído.

- 62 kg
- Potência motor de vácuo: 400W
  Potência motor da escova: 550W
- 1160x460x980mm
- Tanque de aspiração: 44 l
- Disco de escova: 500/800 mm

Acessório opcional:

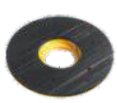

- Disco abrasivo: Ø483 mm

Referência	Preço
5.511.2242	€149

Referência	Modelo	Tipo de avanço	Preço
8.527.0010	FREE EVO 50 B	Sem tração	€3.650
8.527.0012	FREE EVO 50 BT	Com tração	€4.190

Acessórios incluídos:



Carregador



Bateria



Disco



Borracha

MÁQUINA DE LAVAR/ASPIRAR PAVIMENTOS LAVOR CONFORT XXS 66 BT



Carro de lavagem potente para áreas até 3.200 m², com escovas duplas contra rotativas de 66 cm de diâmetro e pressão constante de 32 kg. Compacta e autónoma, possui depósito de 85 L, painel ergonómico, sistema automático de dosagem e tração traseira. Reduz significativamente os custos de limpeza.

- 139 kg
- Potência motor de vácuo: 400W
  Potência motor da escova: 2x400W
  Potência do motor de tração: 400W
- 1123x630x1210mm
- Tanque de aspiração: 85 l
- Disco de escova: Ø660 mm

Referência	Bateria	Autonomia	Preço
8.579.0002	4 baterias de 6V 240ah	4,5 horas	€8.490

Acessórios incluídos:



Carregador



4 x Baterias



2 x Disco



Borracha

MÁQUINAS DE LAVAR

PETER
PROFESSIONAL EQUIPMENT

LAVADORA DE EMPURRAR COM TRAÇÃO ELÉTRICA



- Máx. Capacidade trabalho: 2200 m²/h
- Tamanho do rodo: 820 mm
- Diâmetro do disco: Ø510 mm
- Velocidade 0-5 KM/h
- 1260x550x1050mm
- Potência total: 1300W
- Tanque água limpa: 50 l
  Tanque água suja: 60 l
- Bateria: 24V / 100Ah
  Horas trabalho: 3 horas
- 150 kg (neto)
  170 kg (bruto)


Controlos simples


Entrada de água grande


Depósito de água suja grande

Referência	Preço
WPD5A	€3.260

LAVADORA CONDUTOR SENTADO WPD7



- Máx. Capacidade trabalho: 4000 m²/h
- Tamanho do rodo: 930 mm
- Diâmetro do disco: Ø710 mm
- Velocidade 0-6,3 KM/h
- 1230x740x1020mm
- Potência total: 2050W
- Tanque água limpa: 70 l
  Tanque água suja: 75 l
- Bateria: 24V / 120Ah
  Horas trabalho: 3,5 horas
- 230 kg (neto)
  260 kg (bruto)

Referência	Preço
WPD7	€5.990

VARREDORA CONDUTOR SENTADO WPT1260



- Máx. Capacidade trabalho: 8750 m²/h
- Largura de limpeza: 1260 mm
- Diâmetro das escovas: Ø450 mm
- Medida escova principal: 300x490 mm
- Velocidade 0-12 KM/h
- Potência total: 830W
- Depósito de pó: 80 l
- 1400x1250x1350mm
- Bateria: 48V / 58Ah
  Horas trabalho: 3 horas
- 350 kg (neto)
  430 kg (bruto)

Referência	Preço
WPT1260	€5.940

PETER
PROFESSIONAL EQUIPMENT

MÁQUINAS DE LAVAR



LANÇA DE LAVAGEM SCP+AN28



Comp: 460mm | 280 BAR | 30 l/min | 160ºC

Referência	Entrada	Saída	Preço
4030400001	M22x1,5M	1/4 NPT F	€23,20

LANÇA ROTATIVA SC+TPR255



Comp: 463mm | 255 BAR | 100ºC

Referência	Entrada	Caudal	Bocal	Preço
4042100004	M22x1,5M	11 l/min	03	€48,29
4042100005	M22x1,5M	12,9 l/min	035	
4042100007	M22x1,5M	16,3 l/min	04	

LANÇA ROTATIVA INOX



Comp: 470mm | 255 BAR | 100ºC

Referência	Entrada	Caudal	Bocal	Preço
0202004400	M22x1,5M	11 l/min	03	€56,62
0202004410	M22x1,5M	12,9 l/min	035	
0202004420	M22x1,5M	14,6 l/min	04	
0202004430	M22x1,5M	16,3 l/min	045	
0202004440	M22x1,5M	18 l/min	05	
0202004450	M22x1,5M	20 l/min	055	

LANÇA CURVA M20/A + PU INOX



40 l/min | 280 BAR | 150ºC

Referência	Entrada	Comprimento	Preço
0202000210	G 1/4 M	900 mm	€12,43
0202000220	G 1/4 M	1200 mm	€15,52

LANÇA DUPLA LD+MV30



40 l/min | 250 BAR | 150ºC

Referência	Entrada	Saída	Comprimento	Preço
0202004711	M22x1,5M	G 1/4 F	565 mm	€12,43
0202004721	M22x1,5M	G 1/4 F	795 mm	€15,52

CABEÇA ROTATIVA ROTOJET



250 BAR | 150ºC

Referência	Entrada	Bocal	Preço
0204007310	G 1/4 F	025	€43,73
0204007320	G 1/4 F	03	
0204007330	G 1/4 F	035	
0204007340	G 1/4 F	04	
0204007350	G 1/4 F	045	
0204007360	G 1/4 F	05	
0204007370	G 1/4 F	055	
0204007380	G 1/4 F	06	

CABEÇA ROTATIVA ROTOJET



310 BAR | 100ºC

Referência	Entrada	Bocal	Preço
0204006505	G 1/4 F	055	€60,07

CABEÇA ROTATIVA ROTOJET



400 BAR | 90ºC

Referência	Entrada	Bocal	Preço
0204006915	G 1/4 F	045	€96,23

CABEÇA IDROJET ÂNGULO VARIÁVEL



220 BAR | 150ºC

Referência	Entrada	Bocal	Cor	Preço
0204008500	G 1/4 F	03		€11,68
0204008510	G 1/4 F	035		
0204008530	G 1/4 F	04		
0204008540	G 1/4 F	042		
0204008550	G 1/4 F	045		
0204008560	G 1/4 F	05		
0204008570	G 1/4 F	055		
0204008590	G 1/4 F	06		

KIT DE REPARAÇÃO ROTOJET



255 BAR | 20º

Referência	Entrada	Bocal	Preço
0204107320	G 1/4 F	03	€29,94
0204107330	G 1/4 F	035	
0204107340	G 1/4 F	04	
0204107350	G 1/4 F	045	
0204107360	G 1/4 F	05	
0204107370	G 1/4 F	055	

PUNHO AL55



45 l/min | 350 BAR | 160ºC

Referência	Entrada	Saída	Preço
4012209007	G 3/8 F	G 1/4 F	€23,51
4012209013	M22x1,5 M	G 1/4 F	€25,52

PUNHO MV951 SWIVEL STD



40 l/min | 350 BAR | 150ºC

Referência	Entrada	Saída	Preço
4012206002	M22x1,5M	G 1/4 F	€32,82
4012206005	G 3/8 F	G 1/4 F	

ALTA PRESSÃO

PUNHO COMPLETO MV925 MV70



30 l/min | 160ºC | 310 BAR

Referência	Entrada	Saída	Preço
4022105010	G 3/8 M	M22x1,5M	€32,82
4022105011	M22x1,5M	M22x1,5M	

PUNHO COMPLETO MV925 SW TOP L35



30 l/min | 160ºC | 310 BAR

Referência	Entrada	Saída	Preço
4022205006	M22x1,5M	M22x1,5M	€47,27

PUNHO COMPLETO MV2009



30 l/min | 100ºC | 275 BAR

Referência	Entrada	Saída	Preço
4021109006	M22x1,5M	M22x1,5F	€21,87
4021109013	G 3/8 M	M22x1,5F	

KIT JACTO AREIA TS14



9,4 l/min | 60ºC | 140 BAR

Referência	Entrada	Bocal	Bico	Preço
4058000009	M22x1,5	035	Ø1,3	€44,88

KIT JACTO AREIA TS33



9,4 l/min | 90ºC | 250 BAR

Referência	Entrada	Caudal	Bocal	Bico	Preço
0202903450	M22x1,5M	10,8 l/min	03	Ø1,2	€93,42
0202903480	M22x1,5M	16,2 l/min	045	Ø1,5	



BICO PRESSÃO CERÂMICA



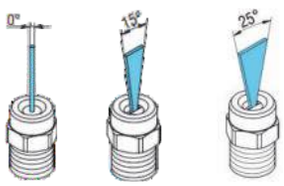

1/4 NPT M | 160°C | 310 BAR

Referência	Caudal	Bico	Ângulo	Preço
0124002200	12,8 l/min	03	0°	€8,91
0124002210	12,8 l/min	03	15°	
0124002220	12,8 l/min	03	25°	
0124002310	14,9 l/min	035	15°	
0124002320	14,9 l/min	035	25°	
0124002410	17,1 l/min	04	15°	
0124002420	17,1 l/min	04	25°	
0124002510	19,2 l/min	045	15°	
0124002520	19,2 l/min	045	25°	
0124002610	21,3 l/min	05	15°	
0124002620	21,3 l/min	05	25°	
0124002710	23,5 l/min	055	15°	
0124002720	23,5 l/min	055	25°	
0124002810	25,6 l/min	06	15°	
0124002820	25,6 l/min	06	25°	
0124002910	27,7 l/min	065	15°	
0124002920	27,7 l/min	065	25°	

BICO ALTA PRESSÃO INOX



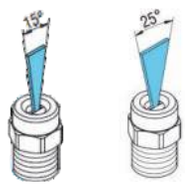

1/4 NPT M | 150°C | 280 BAR

Referência	Caudal	Bico	Ângulo	Preço
0124720862	9,5 l/min	025	15°	€10,08
0124720872	11,4 l/min	03	15°	
0124720870	11,4 l/min	03	25°	
0124720882	13,3 l/min	035	15°	
0124720880	13,3 l/min	035	25°	
0124720892	15,3 l/min	04	15°	
0124720890	15,3 l/min	04	25°	
0124720902	17,2 l/min	045	15°	
0124720900	17,2 l/min	045	25°	
0124720912	19,1 l/min	05	15°	
0124720910	19,1 l/min	05	25°	
0124720922	21 l/min	055	15°	
0124720920	21 l/min	055	25°	

BICO ALTA PRESSÃO INOX



1/4 NPT M | 150°C | 350 BAR

Referência	Caudal	Bico	Ângulo	Preço
0124723250	12,8 l/min	03	15°	€4,31
0124723260	14,9 l/min	035	15°	
0124723410	14,9 l/min	035	25°	
0124723270	17,1 l/min	04	15°	
0124723280	19,2 l/min	045	15°	
0124723430	19,2 l/min	045	25°	

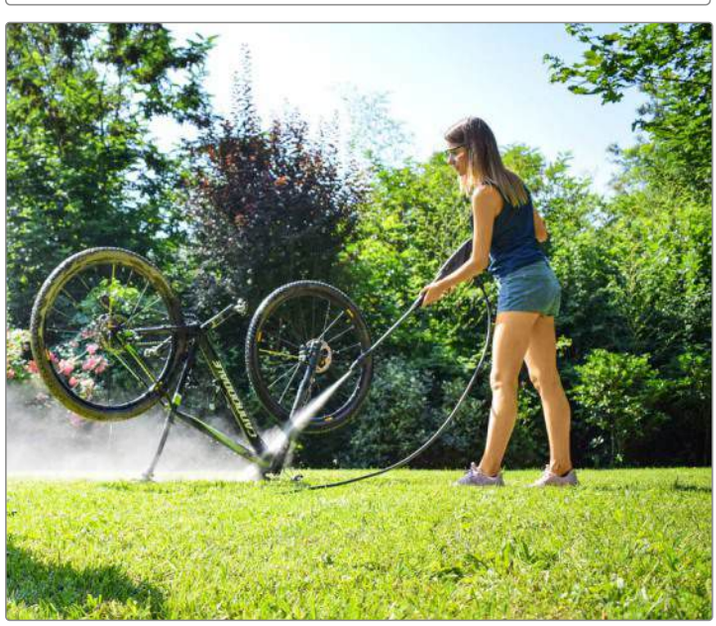

ASPIRAÇÃO

PETER
PROFESSIONAL EQUIPMENT

ASPIRADOR WET & DRY PETER - 30L



Função Wet & Dry
Função soprador
Diâmetro do depósito 320mm
Motor arrefecido a ar
Comprimento mangueira 1,5m

Acessórios incluídos:



Potência: 220V-1800W
1 Motor

Depósito de aspiração: 30 l

Taxa de fluxo de ar: 53L/S

Referência	Preço
PS401	€160

ASPIRADOR WET & DRY PETER - 70L



Função Wet & Dry
Diâmetro do depósito 420mm
Depósito inclinável para escoar água
Motor arrefecido a ar
Comprimento mangueira 2,5m

Acessórios incluídos:

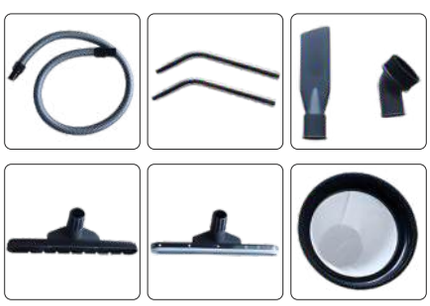

Potência: 220V-2000W
2 Motor

Depósito de aspiração: 70 l

Taxa de fluxo de ar: 50L/S

Referência	Preço
PS402	€420

ASPIRADOR WET & DRY PETER - 80L



Função Wet & Dry
Diâmetro do depósito 420mm
Depósito inclinável para escoar água
Motor arrefecido a ar
Comprimento mangueira 2,5m
Acessórios incluídos:



Potência: 220V-3000W
3 Motores

Depósito de aspiração: 80 l

Taxa de fluxo de ar: 108L/S

Referência	Preço
PS403	€520



Jogo Escova Redonda + Bocal para Frestas
- Ø45mm Interno
- Ø50mm Interno
- 240mm comp. Bocal Ferstas
- 120mm comp. Escova Redonda

Referência	Preço
PS4270804	€8,00



Escova Sólidos
- Ø38mm Interno
- Ø43mm Externo
- 400mm comprimento

Referência	Preço
PS4270805	€14,00



Escova Líquidos
- Ø38mm Interno
- Ø43mm Externo
- 420 mm comprimento

Referência	Preço
PS4270806	€14,00



Jogo 2 tubos metálicos
- Comprimento: 600mm cada tubo
- Ø37mm Interno
- Ø38mm Externo

Referência	Preço
PS4270802	€18,00



Mangueira flexível para aspirador PS402/PS403
- Comprimento: 2500mm
- Ø41mm Interno
- Ø44mm Externo

Referência	Preço
PS4270801	€18,00



Mangueira flexível para aspirador PS401
- Comprimento: 1500mm
- Ø40mm Interno
- Ø43mm Externo

Referência	Preço
PS42303	€14,00



Filtro com aro em plástico
- Para aspiradores PS402 e PS403

Referência	Preço
PS4270803	€20,00



Saco de recolha PS401
- 550mm comprimento
- 240mm largura
- Polyester

Referência	Preço
PS42302	€11



Filtro de aspirador PS401
- Ø160mm
- 160mm de comprimento

Referência	Preço
PS42301	€13

ASPIRAÇÃO

ASPIRADOR CUBA INOX



Aspirador profissional Egeco com cuba em inox, depósito até 78L, 3 motores e 3600W de potência. Robusto e eficiente, é a solução ideal para as limpezas mais exigentes!

Referência	Motores	Depósito	Potência	Preço
E 2125 S	1	23 litros	220V - 1400W	€265
E 2220 MS	2	77 litros	220V - 2400W	€535
E 2375 MS	3	78 litros	220V - 3600W	€640

ASPIRADOR CUBA ABS



Aspirador profissional Egeco com depósito em ABS resistente, capacidade até 78L, 3 motores e 3600W. Potente e durável, perfeito para enfrentar qualquer desafio de limpeza!

Referência	Motores	Depósito	Potência	Preço
E 2220 MP	2	77 litros	220V - 2400W	€480
E 2375 MP	3	78 litros	220V - 3600W	€590

ASPIRADOR COM EXTRAÇÃO



Com extração para lixadeira
Ligação elétrica e pneumática
Cuba em Inox
Sistema de auto limpeza do filtro





Referência	Preço
E2VI125EAS	€740

Potência: 220V-1400W
Nº Motores: 1

Depósito de aspiração: 37 l

MÁQUINA DE LAVAR ESTOFOS



Aspirador Egeco profissional com cuba em inox, depósito de 76L, 2 motores e 2600W de potência. Potente e versátil, aspira e lava estofos com eficiência.

Referência	Preço
E 2250 LVS	€910

Potência: 220V-2600W
Nº Motores: 2

Depósito de aspiração: 76 l

ASPIRADOR COM EXTRAÇÃO



Com extração para lixadeira
Ligação elétrica e pneumática
Cuba em Inox
Sistema de auto limpeza do filtro





Referência	Preço
E2EB250EAS	€760

Potência: 220V-2600W
Nº Motores: 2

Depósito de aspiração: 76 l

ASPIRADOR ALL BLACK



Com extração para lixadeira
Ligação elétrica e pneumática
Cuba em Inox
Sistema de auto limpeza do filtro
Carro para apoio de ferramentas







Potência: 220V-1700W
Nº Motores: 1

Depósito de aspiração: 76 l

Referência	Preço
BL175EAS	€825



- Ø40mm Interno
- Rosca tubo 48
- 305mm comprimento

Referência	Preço
ACIM040C/R	€10,90



- Ø45mm Interno
- Ø50mm Externo
- Altura escova 30mm

Referência	Preço
ACPE040	€5,00



- 400 mm comprimento
- Com rodas
- Ø38mm Interno
- Ø44mm Externo

Referência	Preço
ACCS400A/P	€10,90



- Escova sólidos
- 400mm comprimento
- Para suporte

Referência	Preço
ACIP400	€9,90



- 400mm comprimento
- Com escova
- Ø38mm Interno
- Ø48mm Externo

Referência	Preço
ACCS400F	€21,00



- Ø48mm Interno
- Ø53mm Externo
- Rosca tubo Ø48mm

Referência	Preço
ACMA048F	€8,90



- 285 mm comprimento
- 100mm largura
- Ø35mm Interno
- Ø40mm Externo

Referência	Preço
ACSP036	€25,90



- Tubo flexível
- Ø38mm
- 2,5 m de comprimento

Referência	Preço
ACTF38/2,5/C	€29,90



- Cesto para filtro

Referência	Preço
CPTF252	€18,90



- Filtro líquidos

Referência	Preço
ACCA165A	€12,50



- Pack 5 filtros
- Polyester

Referência	Preço
FI005P/5	€78,00



- Pack 10 sacos
- Papel

Referência	Preço
FI003C/10	€22,30



- Filtro com aro

Referência	Preço
FA044P	€42,90

AR COMPRIMIDO







MEMODERWA®
MÁQUINAS & EQUIPAMENTOS INDUSTRIAIS

RENNER Kompressoren

COMPRESSORES DE PARAFUSO

COMPRESSOR DE PARAFUSO RS-PRO CORREIAS



Modelo	Potência	Pressão	Saída	Tamanho	Peso	Preço
RS-PRO 7,5 KW	10 hp	7,5 BAR 1,25 M³/Min CFM 44 10 BAR 1,09 M³/Min CFM 39 13 BAR 0,86 M³/Min CFM 30 15 BAR 0,79 M³/Min CFM 28	1/2"	540x553x 1014mm	221kg	**€6.670**
RS-PRO 11 KW	15 hp	7,5 BAR 1,61 M³/Min CFM 57 10 BAR 1,56 M³/Min CFM 55 13 BAR 1,29 M³/Min CFM 46 15 BAR 1,11 M³/Min CFM 39	1/2"	540x553x 1014mm	239kg	**€7.800**
RS-PRO 15 KW	20 hp	7,5 BAR 2,67 M³/Min CFM 94 10 BAR 2,31 M³/Min CFM 82 13 BAR 1,86 M³/Min CFM 66 15 BAR 1,69 M³/Min CFM 60	3/4"	1078x684 x1131mm	350kg	**€9.490**
RS PRO 2 18,5 KW	25 hp	7,5 BAR 3,41 M³/Min CFM 121 10 BAR 2,91 M³/Min CFM 103 13 BAR 2,40 M³/Min CFM 85 15 BAR 2,06 M³/Min CFM 73	1"	1078x684 x1131mm	371kg	**€11.090**

COMPRESSOR DE PARAFUSO RS-PRO CORREIAS



Dos moldes à metalurgia, da carpintaria à robótica, as indústrias confiam há décadas nos compressores RENNER. Fiáveis, robustos e eficientes, são a escolha certa para quem exige alto desempenho.

A Série RS-PRO é ideal para necessidades médias de ar comprimido em ambiente industrial. Com acionamento por correia e injeção de óleo, garante um elevado fluxo de ar num design compacto.

Existem vários modelos para responder às suas exigências, com manutenção simplificada, baixo ruído e vibração reduzida. Eficiência e fiabilidade para otimizar a sua linha de ar comprimido!

Modelo	Potência	Pressão	Saída	Tamanho	Peso	Preço
RS-PRO 22 KW	29,5 hp	7,5 BAR 3,93 M³/Min CFM 139 10 BAR 3,44 M³/Min CFM 122 13 BAR 2,72 M³/Min CFM 96 15 BAR 2,51 M³/Min CFM 89	1"	1287x799 x1296mm	547kg	**€11.630**
RS-PRO 30 KW	40 hp	7,5 BAR 5,15 M³/Min CFM 182 10 BAR 4,51 M³/Min CFM 159 13 BAR 3,97 M³/Min CFM 140 15 BAR 3,55 M³/Min CFM 125	1.1/4"	1287x799 x1296mm	609kg	**€13.900**
RS-PRO 37 KW	49,5 hp	7,5 BAR 5,54 M³/Min CFM 196 10 BAR 5,23 M³/Min CFM 185 13 BAR 4,39 M³/Min CFM 155 15 BAR 4,08 M³/Min CFM 144	1.1/4"	1305x830 x1640	779kg	**€14.360**
RS-PRO 45 KW	60,5 hp	7,5 BAR 7,70 M³/Min CFM 272 10 BAR 6,92 M³/Min CFM 245 13 BAR 5,71 M³/Min CFM 202 15 BAR 4,99 M³/Min CFM 176	1.1/2"	1485x880 x1760mm	986kg	**€21.390**
RS-PRO 55 KW	75 hp	7,5 BAR 9,02 M³/Min CFM 319 10 BAR 7,94 M³/Min CFM 281 13 BAR 6,93 M³/Min CFM 245 15 BAR 6,09 M³/Min CFM 215	1.1/2"	1485x880 x1760mm	1064kg	**€23.590**



COMPRESSORES DE PARAFUSO

RENNER Kompressoren

COMPRESSOR DE PARAFUSO RSF-PRO COM VARIADOR DE FREQUÊNCIA CORREIAS

Poupe com o compressor de parafuso com variador de frequência RSF

Compressor com frequência fixa

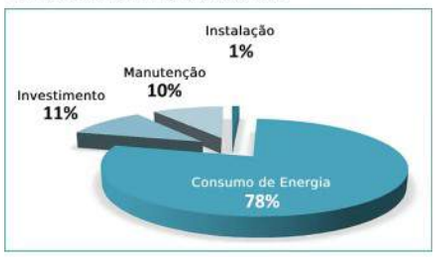

Compressor RSF com variador de frequência

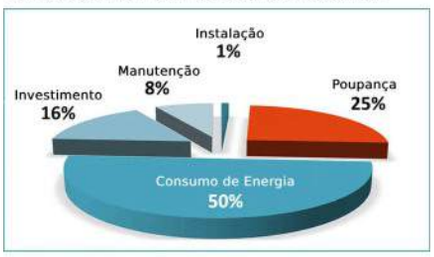



Modelo	Potência	Pressão	Saída	Tamanho	Peso	Preço
RSF-PRO 7,5 KW	10 hp	6 BAR 0,33-1,37 M³/Min CFM 48 8 BAR 0,33-1,24 M³/Min CFM 44 10 BAR 0,33-1,09 M³/Min CFM 38 13 BAR 0,43-0,86 M³/Min CFM 15-30 15 BAR 0,40-0,79 M³/Min CFM 14-28	1/2"	824x553x 1014mm	237kg	**€10.500**
RSF-PRO 11 KW	15 hp	6 BAR 0,42-1,64 M³/Min CFM 58 8 BAR 0,42-1,60 M³/Min CFM 57 10 BAR 0,42-1,56 M³/Min CFM 55 13 BAR 0,65-1,29 M³/Min CFM 23-46 15 BAR 0,56-1,11 M³/Min CFM 20-39	1/2"	824x553x 1014mm	263kg	**€12.580**
RSF-PRO 15 KW	20 hp	6 BAR 0,71-2,74 M³/Min CFM 97 8 BAR 0,71-2,57 M³/Min CFM 91 10 BAR 0,71-2,31 M³/Min CFM 82 13 BAR 0,93-1,86 M³/Min CFM 33-66 15 BAR 0,84-1,69 M³/Min CFM 30-60	3/4"	1078x684x 1131mm	397kg	**€15.330**
RSF-PRO 18,5 KW	25 hp	6 BAR 0,88-2,82 M³/Min CFM 100 8 BAR 0,88-2,64 M³/Min CFM 93 10 BAR 0,88-2,45 M³/Min CFM 87 13 BAR 0,98-1,96 M³/Min CFM 35-69 15 BAR 0,89-1,78 M³/Min CFM 31-63	3/4"	1078x684x 1131mm	418kg	**€15.980**
RS-PRO 2 18,5 KW	25 hp	6 BAR 1,36-3,98 M³/Min CFM 141 8 BAR 1,36-3,55 M³/Min CFM 125 10 BAR 1,36-3,20 M³/Min CFM 113 13 BAR 1,21-2,57 M³/Min CFM 43-91 15 BAR 1,16-2,27 M³/Min CFM 41-80	1"	1423x684x 1131mm	477kg	**€17.840**
RSF-PRO 22 KW	29,5 hp	6 BAR 1,32-4,40 M³/Min CFM 155 8 BAR 1,32-3,99 M³/Min CFM 141 10 BAR 1,32-3,54 M³/Min CFM 125 13 BAR 1,24-2,93 M³/Min CFM 44-103 15 BAR 1,18-2,68 M³/Min CFM 42-95	1"	1287x799x 1296mm	588kg	**€18.430**
RSF-PRO 30 KW	40 hp	6 BAR 2.05-5,60 M³/Min CFM 198 8 BAR 2.05-5,09 M³/Min CFM 180 10 BAR 2.05-4,51 M³/Min CFM 159 13 BAR 1,92-3,90 M³/Min CFM 68-138 15 BAR 1,84-3,54 M³/Min CFM 65-125	1.1/4"	1400x830x 1640mm	850kg	**€21.930**
RSF-PRO 37 KW	49,5 hp	6 BAR 1,98-5,77 M³/Min CFM 204 8 BAR 1,98-5,49 M³/Min CFM 194 10 BAR 1,98-5,30 M³/Min CFM 187 13 BAR 1,94-4,60 M³/Min CFM 69-162 15 BAR 1,89-4,16 M³/Min CFM 67-147	1.1/4"	1400x830x 1640mm	880kg	**€23.520**
RSF-PRO 45 KW	60,5 hp	6 BAR 2,52-8,32 M³/Min CFM 294 8 BAR 2,52-7,63 M³/Min CFM 270 10 BAR 2,52-6,86 M³/Min CFM 242 13 BAR 1,69-5,71 M³/Min CFM 60-201 15 BAR 1,45-4,99 M³/Min CFM 51-175	1.1/2"	1680x880x 1760mm	1120kg	**€32.080**





RENNER Kompressoren

COMPRESSORES DE PARAFUSO

COMPRESSOR DE PARAFUSO RSF-PRO COM VARIADOR DE FREQUÊNCIA CORREIAS



Conceito de acionamento altamente eficiente graças à ligação 1:1 entre o motor e o bloco do compressor. Substituição simples do acoplamento sem necessidade de mover o motor ou o compressor.

Modelo	Potência	Pressão	Saída	Tamanho	Peso	Preço
RSF-PRO 55 KW	74 hp	6 BAR 3,28-10,20 M³/Min CFM 360 8 BAR 3,28-9,21 M³/Min CFM 325 10 BAR 3,28-8,23 M³/Min CFM 290 13 BAR 2,64-7,05 M³/Min CFM 93-249 15 BAR 2,33-6,23 M³/Min CFM 82-220	2"	1754x1104x 1697mm	1297kg	**€35.920**
RSF-PRO 75 KW	100 hp	6 BAR 4,19-12,83 M³/Min CFM 453 8 BAR 4,19-11,59 M³/Min CFM 409 10 BAR 4,19-10,35 M³/Min CFM 366 13 BAR 3,66-9,20 M³/Min CFM 129-325 15 BAR 3,23-8,10 M³/Min CFM 114-286	2"	1754x1104x 1697mm	1440kg	**€41.090**

LINHAS DE AR COMPRIMIDO

A melhor distribuição de ar comprimido para a sua indústria! Garanta eficiência máxima com uma linha sem fugas e um consumo otimizado. Poupe energia e melhore o desempenho. Contacte-nos para receber o seu orçamento.





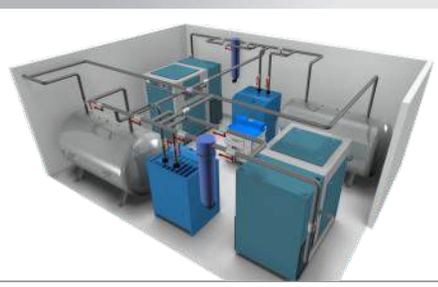

PERMUTADOR DE CALOR

Opcional em todos os modelos de compressores



Permutador de calor - 94% de eficiência
Aproveite ao máximo o seu compressor.

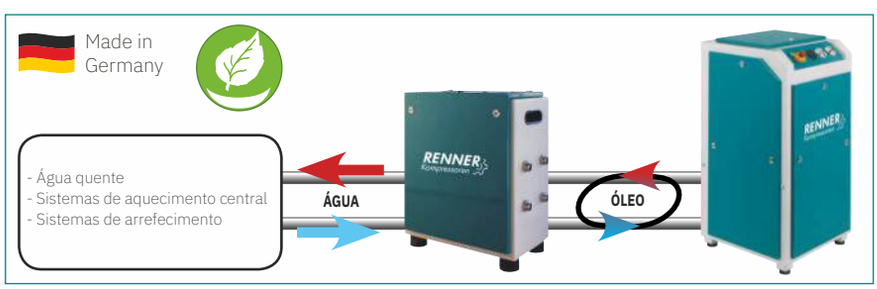

Recupere o calor gerado na produção de ar comprimido para aquecer água de forma eficiente e sustentável. **Reduza custos e maximize a eficiência energética!**

Modelo	Preço
Permutador RENNER	€Sob Consulta

COMPRESSORES DE PARAFUSO

RENNER Kompressoren

COMPRESSOR DE PARAFUSO RSF-PRO COM VARIADOR DE FREQUÊNCIA DIRECT-DRIVE



Equipados com:
RENNER TRONNIC TOUCH



Opcional:
Permutador de calor



Modelo	Potência	Pressão	Saída	Tamanho	Peso	Preço
RSF-PRO 3 11.0D	15 hp	6 BAR 2,39 M³/Min CFM 84 8 BAR 2,20 M³/Min CFM 78 10 BAR 2,02 M³/Min CFM 71	1"	1760x770 x1622mm	813kg	**€16.490**
RSF-PRO 2 15.0D	20 hp	6 BAR 3,33 M³/Min CFM 118 8 BAR 3,09 M³/Min CFM 109 10 BAR 2,86 M³/Min CFM 101 13 BAR 2,53 M³/Min CFM 89 15 BAR 2,28 M³/Min CFM 81	1"	1760x770 x1622mm	823kg	**€17.060**
RSF-PRO 2 18.5D	25 hp	6 BAR 4,00 M³/Min CFM 141 8 BAR 3,71 M³/Min CFM 131 10 BAR 3,42 M³/Min CFM 121 13 BAR 2,98 M³/Min CFM 105 15 BAR 2,69 M³/Min CFM 95	1"	1760x770 x1622mm	826kg	**€20.780**
RSF-PRO 2 22.0D	29,5 hp	6 BAR 4,42 M³/Min CFM 156 8 BAR 4,06 M³/Min CFM 143 10 BAR 3,71 M³/Min CFM 131 13 BAR 3,19 M³/Min CFM 113 15 BAR 2,75 M³/Min CFM 97	1"	1760x770 x1622mm	871kg	**€23.180**
RSF-PRO 2 30D	40 hp	6 BAR 5,42 M³/Min CFM 192 8 BAR 5,19 M³/Min CFM 183 10 BAR 4,71 M³/Min CFM 166 13 BAR 4,02 M³/Min CFM 142	1.1/4"	1716x941 x1565mm	1026kg	**€27.600**
RSF-PRO 2 37D	50 hp	6 BAR 6,83 M³/Min CFM 241 8 BAR 6,29 M³/Min CFM 222 10 BAR 5,83 M³/Min CFM 206 13 BAR 5,11 M³/Min CFM 181 15 BAR 4,62 M³/Min CFM 163	1.1/4"	1716x941 x1565mm	1050kg	**€30.400**
RSF-PRO 45.0D	60 hp	6 BAR 8,38 M³/Min CFM 296 8 BAR 7,69 M³/Min CFM 272 10 BAR 6,92 M³/Min CFM 245 13 BAR 5,87 M³/Min CFM 207 15 BAR 5,46 M³/Min CFM 193	1.1/2"	1917x981 x1756mm	1308kg	**€34.940**
RSF-PRO 55.0D	75 hp	6 BAR 9,21 M³/Min CFM 325 8 BAR 8,69 M³/Min CFM 307 10 BAR 8,17 M³/Min CFM 289 13 BAR 7,37 M³/Min CFM 260 15 BAR 6,92 M³/Min CFM 245	1.1/2"	1917x981 x1756mm	1374kg	**€38.845**



del'air COMPRESSORES

COMPRESSORES DE TRANSMISSÃO DIRETA

CABEÇA PARA COMPRESSOR NB5



11 BAR

Nº Cilindros: 2

Referência	Potência	R.P.M.	Ar aspirado	Preço
N50000C	5,5 hp 4 KW	1100	660 l/min	€720
N70001C	7,5 hp 5,5 KW	750	950 l/min	€890

CABEÇA PARA COMPRESSOR NB10



11 BAR

Nº Cilindros: 2

Ar aspirado:
1130 l/min

Modelo	Potência	R.P.M.	Preço
N10002A	10 hp 7,5 KW	900	€1.290

CABEÇA PARA COMPRESSOR B2800



10 BAR

Nº Cilindros: 2

Modelo	Potência	R.P.M.	Ar aspirado	Preço
2800000	2 HP 1,5 KW	1250 RPM	254 l/min	€290
	3 HP 2,2 KW	1570 RPM	320 l/min	€290

CABEÇA PARA COMPRESSOR B3800



10 BAR

Nº Cilindros: 2

Modelo	Potência	R.P.M.	Ar aspirado	Preço
370000B	3 HP 1,5 KW	1100 RPM	387 l/min	€410
	4 HP 3 KW	1400 RPM	476 l/min	€410

COMPRESSOR TRANSMISSÃO DIRECTA



8 BAR

230V

Ar aspirado:
220 l/min

2 HP / 1,5 KW
2850 RPM

17,2 kg

530x210x530mm

Modelo	Grupo	Lubrificação	Depósito	Preço
FCBB404ABC	FC2	Óleo	6 litros	€134

COMPRESSOR TRANSMISSÃO DIRECTA



8 BAR

230V

Ar aspirado:
220 l/min

2 HP / 1,5 KW
2850 RPM

Modelo	Grupo	Lubrificação	Depósito	Peso	Dimensões	Preço
RCCC404	FC2	Óleo	24 litros	24 kg	570x255x 590mm	€189
RCDV404	FC2	Óleo	50 litros	33 kg	830x325x 665mm	€257

COMPRESSORES DE PISTON

del'air COMPRESSORES

COMPRESSOR TRANSMISSÃO CORREIAS



- 10 BAR
- 230V
- Nº Cilindros: 2 Ferro fundido
- 2 HP / 1.5 KW 1250 RPM
- Ar aspirado: 255 l/min
- 49 kg
- 820x390x750mm

Referência	Cabeça	Lubrificação	Depósito	Preço
28DC404	Alumínio B2800	Óleo	50 litros	€550

COMPRESSOR TRANSMISSÃO CORREIAS



- 10 BAR
- Nº Cilindros: 2 Ferro fundido
- 2 HP / 1.5 KW 1250 RPM
- Ar aspirado: 255 l/min
- 60 kg
- 1030x440x850mm

Modelo	Voltagem	Cabeça	Lubrificação	Depósito	Preço
28FC404	230V	Alumínio B2800	Óleo	100 litros	€554
28FC441	400V				€597

COMPRESSOR TRANSMISSÃO CORREIAS



- 10 BAR
- Nº Cilindros: 2 Ferro fundido
- 3 HP / 2.2 KW 1570 RPM
- Ar aspirado: 390 l/min
- 115 kg
- 1500x470x1110mm

Modelo	Voltagem	Cabeça	Lubrificação	Depósito	Preço
36LC504	230V	Alumínio B3800B	Óleo	200 litros	€768
36LC541	400V				€817

COMPRESSOR TRANSMISSÃO CORREIAS



- 400V
- 10 BAR
- Nº Cilindros: 2 Ferro fundido
- 4 HP / 3 KW 1400 RPM
- Ar aspirado: 480 l/min
- 167 kg
- 1575x680x1150mm

Modelo	Cabeça	Lubrificação	Depósito	Preço
36NC601	Alumínio B3800B	Óleo	270 litros	€945

COMPRESSOR TRANSMISSÃO CORREIAS



- 400V
- 10 BAR
- Nº Cilindros: 2 Ferro fundido
- BISTADIO 5.5 HP / 4.1 KW 1370 RPM
- Ar aspirado: 582 l/min
- 167 kg
- 1575x680x1150mm

Modelo	Cabeça	Lubrificação	Depósito	Preço
N5NC701	Alumínio NS39	Óleo	270 litros	€1.490

COMPRESSOR TRANSMISSÃO CORREIAS



- 10 BAR
- 400V
- Nº Cilindros: 2 Ferro fundido
- BISTADIO 7.5 HP / 5.5 KW 1450 RPM
- Ar aspirado: 860 l/min

Modelo	Cabeça	Lubrificação	Depósito	Preço
N7NC801	Alumínio NS59	Óleo	270 litros	€1.650

del'air COMPRESSORES

COMPRESSORES DE TRANSMISSÃO DIRETA

COMPRESSOR TRANSMISSÃO CORREIAS



- 10 BAR
- 400V
- Nº Cilindros: 2 Ferro fundido
- BISTADIO 10 HP / 7.5 KW 950 RPM
- Ar aspirado: 1230 l/min

Referência	Cabeça	Lubrificação	Depósito	Preço
N1NC901	Alumínio NS59S	Óleo	270 litros	€2.130

COMPRESSOR TRANSMISSÃO CORREIAS



- 10 BAR
- 400V
- Nº Cilindros: 2 Ferro fundido
- 2 Motores 3 + 3 HP 1300 RPM
- Ar aspirado: 780 l/min

Referência	Cabeça	Lubrificação	Depósito	Preço
36NW541	Alumínio NS39S	Óleo	270 litros	€1.600

COMPRESSOR TRANSMISSÃO CORREIAS



Compressor topo de gama trifásico, com 2 motores de 4 hp e arranque temporizado. Potência e eficiência ao seu serviço.

- 10 BAR
- 400V
- Nº Cilindros: 2 Ferro fundido
- 2 Motores 4 + 4 HP 1450 RPM
- Com Centralina de arranque temporizado
- Ar aspirado: 960 l/min

Referência	Cabeça	Lubrificação	Depósito	Preço
36NW601	Alumínio NS59S	Óleo	270 litros	€1.990



ACESSÓRIOS PARA COMPRESSORES

del'air COMPRESSORES

BORRACHA PARA VÁLVULAS DE RETENÇÃO



Referência	Material	Dimensão	Preço
F161-0	Silicone	Ø16x6 mm	€4,50
F162-0		Ø21x8 mm	€6,60
F163-0		Ø25x10 mm	€5,70
F164-0		Ø27x10 mm	€6,00

PRESSOSTATOS COM BLOCO DE 4 VIAS



Referência	Tensão	Preço
41090051	Monofásico	€22
41090121	Trifásico	€25

PRESSOSTATOS COM BLOCO DE 4 VIAS



Com térmico de proteção

Referência	Tensão	Preço
ET24V6/10	Trifásico	€95

PÁS DE PROJECTAR REBOCO



Referência	Aplicação	Material	Consumo mínimo	Orifícios de saída	Preço
NC 223 P4	Parede	Inox	350 l/min	4	€246
NC 228 S4	Tecto				



del'air COMPRESSORES

COMPRESSORES SILENCIOSOS

COMPRESSOR DEL'AIR AIRSIL2





Painel de controlo de fácil leitura. Versões com estrela triangulo têm aviso electrónico de falhas.



Equipado com porta frontal para facilitar a manutenção. Nível de óleo facilmente visível e a recarga é simples graças ao posicionamento da cabeça.



Cabeça potente que assegura um enorme desempenho e uma elevada fiabilidade.

Transmissão: Correia

11 BAR

400V

1240x850x1190mm

Referência	Bomba	Potência	Ar aspirado	Peso	Preço
N4AT601	NB4	4 hp	480 l/min	171 kg	€2.395
N5AT701	NB5	5.5 hp	582 l/min	183 kg	€2.825

COMPRESSOR DEL'AIR AIRSIL3



Transmissão: Correia

11 BAR

400V

1290x940x1040mm

Referência	Bomba	Potência	Ar aspirado	Peso	Preço
N1AT901	NB10	10 hp	1230 l/min	220 kg	€3.250



COMPRESSOR SILÊNCIOSO COM DEPÓSITO



Transmissão: Correia

11 BAR

400V

Depósito: 270 litros

1550x765x1505mm

Referência	Bomba	Potência	Ar aspirado	Peso	Preço
N4NT601	NB4	4 hp	480 l/min	243 kg	€2.850
N5NT701	NB5	5.5 hp	582 l/min	253 kg	€2.899
N7NT801	NB7	7.5 hp	840 l/min	257 kg	€3.200

SECADORES DE AR

SECADOR DE AR FRIULAIR SÉRIE FMD



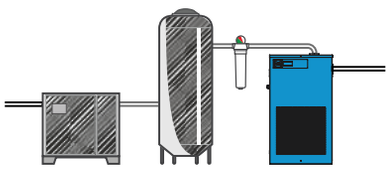



GÁS AMIGO DO AMBIENTE
R513A



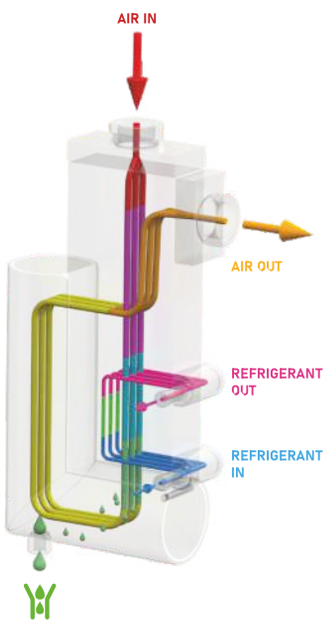

SCFM - STANDARD CUBIC FEET PER MINUTE
Pés cúbicos padrão por minuto (SCFM) é a taxa de fluxo de um gás ou ar através de um compressor em condições padrão de temperatura e pressão. A temperatura padrão para calcular a vazão do SCFM varia de 60°F a 68°F, a uma pressão de 14,7psi e humidade relativa de 36%. Como o SCFM mede o fluxo de ar volumétrico em condições padrão, ele é sempre superior que o valor CFM para um compressor de ar.

Referência	Ar Aspirado	Conexões	Dimensões	Peso	Preço
FMD 6	600 l/min | 36 m³/H | SCFM 21	1/2" BSP-F	360x480x320 mm	24 kg	€950
FMD 9	950 l/min | 57 m³/H | SCFM 34	1/2" BSP-F	360x480x320 mm	24 kg	€1.010
FMD 12	1200 l/min | 72 m³/H | SCFM 42	1/2" BSP-F	360x480x320 mm	25 kg	€1.099
FMD 18	1800 l/min | 108 m³/H | SCFM 64	1/2" BSP-F	360x480x320 mm	30 kg	€1.208
FMD 25	2500 l/min | 150 m³/H | SCFM 88	1" BSP-F	345x450x755 mm	34 kg	€1.405
FMD 32	3200 l/min | 192 m³/H | SCFM 113	1 1/4" BSP-F	345x450x755 mm	38 kg	€1.780
FMD 43	4300 l/min | 258 m³/H | SCFM 152	1 1/4" BSP-F	345x450x755 mm	41 kg	€2.170
FMD 52	5200 l/min | 312 m³/H | SCFM 184	1 1/4" BSP-F	475x740x790 mm	60 kg	€2.410
FMD 61	6100 l/min | 366 m³/H | SCFM 216	1 1/2" BSP-F	475x740x790 mm	62 kg	€2.780

SECADOR DE AR FRIULAIR SÉRIE ACT





Referência	Gás	Ar Aspirado	Conexões	Dimensões	Peso	Preço
ACT 5	R134.a	550 l/min | 21 m³/H | SCFM 12	1/2" BSP-F	345x420x740mm	30 kg	€1.008
ACT 8		850 l/min | 51 m³/H | SCFM 19	1/2" BSP-F	345x420x740mm	32 kg	€1.290
ACT 12		1200 l/min | 72 m³/H | SCFM 42	1/2" BSP-F	345x420x740mm	34 kg	€1.470
ACT 18		1800 l/min | 108 m³/H | SCFM 64	1" BSP-F	345x420x740mm	36 kg	€1.640
ACT 23		2300 l/min | 138 m³/H | SCFM 81	1" BSP-F	345x420x740mm	37 kg	€1.850
ACT 30	R407C	3100 l/min | 186 m³/H | SCFM 109	1 1/4" BSP-F	485x455x825mm	46 kg	€2.400
ACT 40		4000 l/min | 240 m³/H | SCFM 141	1 1/4" BSP-F	485x455x825mm	56 kg	€2.590
ACT 55		5500 l/min | 330 m³/H | SCFM 194	1 1/2" BSP-F	555x580x885mm	63 kg	€2.870
ACT 60		6200 l/min | 372 m³/H | SCFM 219	1 1/2" BSP-F	555x580x885mm	66 kg	€3.160
ACT 80		8100 l/min | 486 m³/H | SCFM 286	2" BSP-F	555x625x975mm	99 kg	€4.680

del'air COMPRESSORES

DEPÓSITOS E ACESSÓRIOS

DEPÓSITOS VERTICAIS DEL'AIR



THE BEST SELLER

INCLUI MANÓMETRO E VÁLVULA NÃO AFERIDOS





Referência	Pressão	Depósito	Preço
87NY000054	11 BAR	270 litros	€558
87XY100054	15 BAR	270 litros	€810
17110100	11 BAR	500 litros	€910
150500NCEEV011	15 BAR	500 litros	€1.100
87ZY010005	11 BAR	720 litros	€1.430
A041001A1V	11 BAR	1000 litros	€1.620
87RY110054	16 BAR	1000 litros	€2.170
S 2000	11 BAR	2000 litros	€3.510

PURGA MECÂNICA 1/2 FRIULAIR



Referência	Preço
SCG20	€82

PURGA AUTOMÁTICA 1/2



Referência	Entrada	Saída	Voltagem	Preço
ZX-90975-1212 2215SCE001	1/2	Ø6	230 V	€140

PURGA AUTOMÁTICA 3/4 FRIULAIR



Referência	Entrada	Saída	Voltagem	Preço
2215SCE005N	3/4	Ø6	230 V	€230

VÁLVULA CERTIFICADA



VALIDADE CERTIFICAÇÃO 1 ANO
OUTRAS VÁLVULAS AFERIDAS
C/ PREÇO SOB CONSULTA

Referência	Pressão	Preço
19900000010	10 BAR	€335
199000000138	13,8 BAR	

MANÓMETRO CERTIFICADO



VALIDADE CERTIFICAÇÃO 1 ANO
OUTRAS MANÓMETROS AFERIDOS
C/ PREÇO SOB CONSULTA

Referência	Pressão	Preço
10101322210	10 BAR	€145
101013222138	13,8 BAR	

ACESSÓRIOS PARA AR COMPRIMIDO

FRIULAIR®

PRÉ-FILTROS SEPARADORES DE ÓLEO



Referência	Entrada	Grau de purificação	Caudal	Preço
FBS010	3/8"	1 Micron	1000 l/min	€189
FBS015	1/2"		1400 l/min	€195
FBS020	3/4"		2000 l/min	€210
FBS035	1"		3500 l/min	€265
FBS050	1"		4833 l/min	€317
FBS075	1 1/4"		7666 l/min	€395
FBX010	3/8"	0,01 Micron	1000 l/min	€189
FBX015	1/2"		1400 l/min	€195
FBX020	3/4"		2000 l/min	€210
FBX035	1"		3500 l/min	€265
FBX050	1"		4833 l/min	€317
FBX075	1 1/4"		7666 l/min	€395

Dilatações e contrações térmicas

Para calcular a dilatação - contração linear utilizamos a seguinte fórmula:

$$\Delta L = \Delta T \times L \times a \quad \text{onde:}$$

ΔL *= Dilatação - contração linear em mm*
ΔT *= Variação de temperatura entre a temperatura de trabalho e a de instalação em °C*
L *= Comprimento do tubo em m*
a *= Coeficiente de dilatação térmica linear que para o alumínio é 0.024 mm/ m °C*

A instalação deve ser feita de modo que nas extremidades se considere um espaço de permita a dilatação-contração, e os suportes devem ser posicionados como mostra a figura:



FILTROS SEPARADORES DE ÁGUA E ÓLEO



Referência	Entrada	Saída	Cap. Máx. Compressor	Absorção Óleo	Preço
WOSS Premium 20	G1/2" (10mm)	G1/2" (14mm)	2m³/min	2 Litros	€190
WOSS Premium 45	G1/2" (10mm)	G1/2" (14mm)	4,5m³/min	4 Litros	€650
WOSS Premium 100	G1/2" (10mm)	G1" (26mm)	10m³/min	10 Litros	€1.100
WOSS Premium 200	G1/2" (10mm)	G1" (26mm)	20m³/min	15 Litros	€1.450
WOSS Premium 300	G1/2" (10mm)	G1" (26mm)	30m³/min	25 Litros	€1.800
WOSS Premium 600	G1/2" (10mm)	G1" (26mm)	60m³/min	50 Litros	€2.600

TUBOS PARA CONDUTAS DE AR COMPRIMIDO

AIGNEP



CORES DISPONÍVEIS:



Referência	Pressão	Material	Tamanho	Diâmetro	Preço
90000	16 BAR	Alumínio	Varas 4m	Ø20	€33,03
				Ø25	€40,05
				Ø32	€51,81
				Ø40	€64,81
				Ø50	€106,1
				Ø63	€127,1
90006	16 BAR	Alumínio	Varas 6m	Ø20	€49,56
				Ø25	€62,31
				Ø32	€74,49
				Ø40	€95,50
				Ø50	€145,9
				Ø63	€187,3

AIGNEP

LINHAS DE AR COMPRIMIDO

JOELHO 90º



Referência	Diâmetro	Preço
90130	Ø20	€12,51
	Ø25	€18,27
	Ø32	€29,50
	Ø40	€40,50

JOELHO 45º



Referência	Diâmetro	Preço
90140	Ø20	€13,41
	Ø25	€18,36
	Ø32	€27,67
	Ø40	€41,61

TÊ



Referência	Diâmetro	Preço
90230	Ø20	€17,94
	Ø25	€26,10
	Ø32	€40,07
	Ø40	€57

UNIÃO



Referência	Diâmetro	Preço
90040	Ø20	€12,13
	Ø25	€16,62
	Ø32	€25,51
	Ø40	€38,10

PICAGEM PARA BAIXADA



Referência	Diâmetro	Preço
90240	Ø32-Ø20	€37,81
	Ø40-Ø20	€45,51
	Ø40-Ø25	€47,03
	Ø50-Ø25	€57,26

REPARTIDOR COM VÁLVULA



Referência	Diâmetro	Preço
90664	Ø20 - 1/2"	€54,49
	Ø25 - 1/2"	€70,64

VÁLVULA



Referência	Diâmetro	Preço
90700	Ø20	€33,03
	Ø25	€46,85
	Ø32	€67,89
	Ø40	€99,66

BAIXADA COM PATER



Referência	Diâmetro	Preço
90600	Ø20-1/2"	€12,57
	Ø25-3/4"	€15,38
	Ø32-1"	€22,92

UNIÃO DE TRANSIÇÃO



Referência	Diâmetro	Preço
90010	Ø20 - 1/2"	€7,93
	Ø20 - 3/4"	€9,39
	Ø25 - 1/2"	€10,49
	Ø25 - 3/4"	€10,49
	Ø32 - 1"	€16,39
	Ø40 - 1"	€23,79
	Ø40 - 1 1/4"	€23,79
	Ø40 - 1 1/2"	€31,02

TÊ DE BAIXADA



Referência	Diâmetro	Preço
90235	Ø20 - Ø20	€20,49
	Ø25 - Ø20	€27,20
	Ø32 - Ø20	€36,58
	Ø32 - Ø25	€37,81
	Ø40 - Ø20	€52,43
	Ø40 - Ø25	€53,78

ACESSÓRIOS PARA PNEUMÁTICA

FILTRO REGULADOR DE PRESSÃO



Referência	Diâmetro	Preço
1	3/8"	€26,59
2	1/2"	€28,50

FILTRO REGULADOR DE PRESSÃO



Referência	Diâmetro	Preço
3	3/8"	€27,29
4	1/2"	€29,19

INFLATOR DUPLO 300 COM PEGA



Referência	Preço
MOD. T1	€9,95

INFLATOR DUPLO



Referência	Preço
MOD. T2	€6,62

PISTOLA DE AR



Referência	Preço
27B	€5,57

PISTOLA DE AR



Referência	Preço
27A	€4,44

PISTOLA DE SILICONE



Referência	Preço
28G	€25,03

PISTOLA PARA DECAPAR



Referência	Diâmetro	Preço
28HSS	Ø6	€36,68

AERÓGRAFO



Referência	Diâmetro	Preço
MOD.A1	Ø0,2/0,3	€198

PISTOLA SOPRO GRANDE FLUXO



Amplificação do fluxo do ar até 1:4 através do efeito Venturi

Referência	Diâmetro	Preço
27AV	Ø0,2/0,3	€5,73

PISTOLA ANTIGRAVILHA



Para a aplicação de revestimentos antigravilha, anticorrosivos e insonorizantes

Referência	Pressão	Caudal	Preço
AG	6-8 BAR	250-300 l/min	€39,56

PISTOLA ANTIGRAVILHA

Com sonda flexível



Para a aplicação de revestimentos antigravilha, anticorrosivos e insonorizantes

Referência	Pressão	Caudal	Preço
28E1	6-8 BAR	250-300 l/min	€21,34

ACESSÓRIOS PARA PNEUMÁTICA

PISTOLA DE ENCHIMENTO DE PNEUS



Sem manómetro

Referência	Preço
27C	€9,11

PISTOLA JACTO DE AREIA



Referência	Pressão	Caudal	Preço
28H	6-8 BAR	250-300 l/min	€18,25

MANGUEIRA



Referência	Preço
B5 5	€10,00

APLIQUE DIRETO



Referência	Diâmetro	Preço
27D	Ø8	€2,35

PISTOLA PRESSÃO ÁGUA



Referência	Preço
WJET	€35,49

PIPO PARA ÁGUA



Referência	Preço
26D	€5,63

PISTOLA DE LAVAGEM



Pistola de lavagem com copo de alumínio de 1 litro. Tampa em alumínio.

Referência	Preço
28BA	€15,44

PISTOLA DE LAVAGEM



Pistola de lavagem com copo de aço pintado de 1 litro. Modelo com bico ajustável

Referência	Preço
28A	€12,75

PISTOLA DE LAVAGEM



Pistola de lavagem com copo de alumínio de 1 litro. Tampa em nylon.

Referência	Preço
28B	€13,33

PISTOLA DE SOPRO REGULÁVEL



Referência	Preço
27P	€5,90

CONJUNTO PISTOLA E MANGUEIRA



Referência	Preço
27A TRUCK	€22,30

ÊNGATE UNIVERSAL MACHO



Referência	Rosca	Preço
15A2U	1/4"	€4,16
	3/8"	
	1/2"	€4,62

ACESSÓRIOS PARA PNEUMÁTICA

F.LLI GHIOTTO
Your perfect Air

ÊNGATE UNIVERSAL MACHO



Referência	Rosca	Preço
13AM	1/8"	€0,75
	1/4"	€0,78
	3/8"	€1,19
	1/2"	€1,59

ENGATE UNIVERSAL FÊMEA



Referência	Conexão	Preço
14A2U	6x14mm	€5,10
	6x15mm	€5,63
	8x15mm	€5,25
	8x17mm	€5,25
	10x17mm	€6,43
	10x19mm	€6,74

ENGATE UNIVERSAL FÊMEA



Referência	Conexão	Preço
15C2U	1/8 M	€4,43
	1/4 M	
	3/8 M	
	1/2 M	€5,62

ENGATE UNIVERSAL FÊMEA



Referência	Diâmetro	Preço
142U	6 mm	€4,46
	8 mm	
	10 mm	€4,62
	12 mm	€4,80

ENGATE DE APERTO



Referência	Conexão	Preço
18A	1/8 M	€5,23
	1/4 M	€5,47
	3/8 M	
	1/2 M	€6,34

ENGATE MACHO-MACHO



Referência	Diâmetro	Preço
MOD. 12	Ø6mm	€0,95
	Ø8mm	€0,95
	Ø10mm	€1,04
	Ø12mm	€1,12

ENGATE UNIVERSAL MACHO



Referência	Conexão	Preço
13AF	1/8 M	€0,78
	1/4 M	€0,81
	3/8 M	€1,19
	1/2 M	€1,67

ENGATE RÁPIDO GIGANTE



Referência	Conexão	Preço
24B1	3/8	€13,22
	1/2	

ENGATE RÁPIDO GIGANTE

Com manga para mangueira de borracha



Referência	Conexão	Preço
24D1	Ø10x19	€16,93

ENGATE FÊMEA



Referência	Conexão	Preço
38F3U	4x6mm	€5,10
	6x8mm	€5,25
	8x10mm	€5,35
	10x12mm	€5,51

ENGATE RÁPIDO GIGANTE



Referência	Diâmetro	Preço
24C	Ø13mm	€15,35

ENGATE M-M GIGANTE



Referência	Diâmetro	Preço
25B	Ø10mm	€3,52
	Ø12mm	

F.LLI GHIOTTO
Your perfect Air

ACESSÓRIOS PARA PNEUMÁTICA

ENGATE M-M GIGANTE



Referência	Conexão	Preço
25C	1/2	€2,34

PISTOLA ANTI ROMBO



SUPER PROFISSIONAL

Referência	Pressão	Manómetro	Preço
27G1	0-12 BAR	Ø63mm	€25,87

PISTOLA DE AR COM MANÓMETRO



SUPER PROFISSIONAL

Referência	Manómetro CE	Pressão	Preço
27GSP RIF.2	Ø80mm	0-12 BAR	€39,77

PISTOLA DE AR COM MANÓMETRO



PROFISSIONAL

Ref.	Manómetro	Certificado CE	Pressão	Preço
27G	Ø63mm	Não	0-12 BAR	€13,80
27G CE	Ø80mm	Sim		€21

PISTOLA DE PINTAR COPO SUPERIOR GHIOTTO INFINITY





Novo modelo
Para uma pintura perfeita
Reduz o desperdício de tinta
Mais Fácil de limpar
Com micrómetro e regulador
Manómetro para controlo
imediato da pressão utilizada



Referência	Bico	Caudal	Tanque	Preço
INFINITY HLVP	1,4 mm Super Pro	300 l/min	0,6 L	€170,76

PISTOLA DE PINTAR COPO INFERIOR



Referência	Bico	Preço
28DS12	1,2 mm	€46,78
28DS14	1,4 mm	

PISTOLA DE PINTAR COPO SUPERIOR



THE FIRST

Referência	Bico	Caudal	Preço
THEFIRSTS14	1,4 mm Super Pro	400-500 l/min	€100,22

PISTOLA DE PINTAR COPO SUPERIOR



Referência	Bico	Preço
28C12	1,2 mm	€25,50
28C14	1,4 mm	

PISTOLA DE PINTAR COPO INFERIOR



Referência	Bico	Caudal	Preço
THEFIRST14	1,4 mm Super Pro	400-500 l/min	€127,56

MANÓMETRO



Referência	Medição	Conexão	Preço
MR6314	0-12 BAR	1/4"	€9,10

MANÓMETRO



Referência	Medição	Conexão	Preço
MP8014	0-12 BAR	1/4"	€10,90
MP5014	0-12 BAR	1/4"	€7,20

ACESSÓRIOS PARA PNEUMÁTICA

REGULADOR DE PRESSÃO



Referência	Medição	Manómetro	Conexão	Preço
04-P2	0-12 BAR	Ø40mm	1/4	€12,56

REGULADOR



Referência	Conexão	Preço
AT-R1/4	1/4"	€19,94
AT-R3/8	3/8"	€38,14
AT-R1/2	1/2"	
AT-R3/4	3/4"	€102,21
AT-R1	1"	

FILTRO DE AR



Referência	Conexão	Preço
AT-FM1/4	1/4"	€22,47
AT-FM3/8	3/8"	€32,94
AT-FM1/2	1/2"	
AT-FM3/4	3/4"	€80,30
AT-FM1	1"	

LUBRIFICADOR DE AR



Referência	Conexão	Preço
AT-LM1/4	1/4"	€23,75
AT-LM3/8	3/8"	€37,79
AT-LM1/2	1/2"	
AT-LM3/4	3/4"	€103,32
AT-LM1	1"	

FILTRO REGULADOR DE AR



Referência	Conexão	Preço
FRM 1/4	1/4"	€36
FRM 3/8	3/8"	€47
FRM 1/2	1/2"	
FRM 3/4	3/4"	€155
FRM 1	1"	

GRUPO FILTRO + LUBRIFICADOR



Referência	Conexão	Preço
AT-FRLM1/4	1/4"	€65
AT-FRLM3/8	3/8"	€93,61
AT-FRLM1/2	1/2"	
AT-FRLM1	1"	€233

GRUPO FILTRO + REGULADOR + LUBRIFICADOR



Referência	Conexão	Preço
FRL3M1/4	1/4"	€69,34
FRL3M3/8	3/8"	€104,02
FRL3M1/2	1/2"	
FRL3M3/4	3/4"	€285,76
FRL3M1	1"	

DEPURADOR DE AR



Referência	Conexão	Preço
DM1/4	1/4"	€77,78
DM3/8	3/8"	€92,22
DM1/2	1/2"	
DM3/4	3/4"	€95
DM1	1"	

CURVA 90º M-M



Referência	Conexão	Preço
	1/4"	€1,60
292	3/8"	€2,79
	1/2"	€4,70

CURVA 90º F-F



Referência	Conexão	Preço
	1/4"	€1,66
291	3/8"	€2,79
	1/2"	€4,58

CURVA 90º M-F



Referência	Conexão	Preço
	1/4"	€1,60
29A	3/8"	€2,79
	1/2"	€4,58

PURGA



Referência	Conexão	Preço
	1/4"	€1,28
16A	3/8"	€1,34
	1/2"	€1,64

F.LLI GHIOTTO
Your perfect Air

ACESSÓRIOS PARA PNEUMÁTICA

REDUÇÃO M-F



Referência	Conexão	Preço
30RC	1/4" - 1/8"	€0,51
	3/8" - 1/8"	€0,80
	3/8" - 1/4"	€0,81
	1/2" - 1/8"	€1,28
	1/2" - 1/4"	€1,28
	1/2" - 3/8"	€1,28
	3/4" - 1/4"	€2,28
	3/4" - 3/8"	€2,15
	3/4" - 1/2"	€1,92
	1" - 3/8"	€5,28

Y FÊMEA



Referência	Conexão	Preço
29D1	1/4"	€2,88
	3/8"	€3,32
	1/2"	€5,78

Y



Referência	Conexão	Preço
29D	1/4"	€1,81
	3/8"	€2,83
	1/2"	€7,26

PURGA



Referência	Conexão	Preço
16	1/4"	€1,05
	3/8"	€1,22

REDUÇÃO CÓNICA M-M



Referência	Conexão	Preço
30NC	1/4" - 1/4"	€0,67
	3/8" - 3/8"	€0,92
	1/2" - 1/2"	€1,28
	1/4" - 3/8"	€0,92
	1/4" - 1/2"	€1,30
	3/8" - F1/2"	€1,33
	1/2" - 3/4"	€2,46
	3/4" - 3/4"	€2,72

REDUÇÃO M-F



Referência	Conexão	Preço
30R	M1/4" - F1/4"	€0,63
	M1/4" - F3/8"	€0,81
	M1/4" - F1/2"	€1,43
	M3/8" - F3/8"	€0,89
	M3/8" - F1/2"	€1,49
	M1/2" - F1/2"	€1,52
	M1/2" - F3/4"	€2,84
	M3/4" - F3/4"	€2,75

CRUZETA



Referência	Conexão	Preço
29B6	1/4"	€3,11
	3/8"	€4,91
	1/2"	€8,12

CRUZETA



Referência	Conexão	Preço
29B8	1/4"	€4,19
	3/8"	€4,91
	1/2"	€8,12

T



Referência	Conexão	Preço
29B2	1/4"	€2,50
	3/8"	€3,90
	1/2"	€6,01

T



Referência	Conexão	Preço
29B3	1/4"	€2,50
	3/8"	€3,90
	1/2"	€6,01

CRUZETA



Referência	Conexão	Preço
29B7	1/4"	€3,11
	3/8"	€4,91
	1/2"	€8,12

ACESSÓRIOS PARA PNEUMÁTICA

F.LLI GHIOTTO
Your perfect Air

T



Referência	Conexão	Preço
29B4	1/4"	€2,50
	3/8"	€3,90
	1/2"	€6,01

T



Referência	Conexão	Preço
29B5	1/4"	€2,50
	3/8"	€3,90
	1/2"	€6,01

T



Referência	Conexão	Preço
29B	1/4"	€2,50
	3/8"	€3,90
	1/2"	€6,01

T



Referência	Conexão	Preço
29B1	1/4"	€2,50
	3/8"	€3,90
	1/2"	€6,01

TORNEIRA ESFERA



Referência	Conexão	Preço
R7	1/4"	€5,63
	3/8"	
	1/2"	€6,37
	3/4"	€7,02

TORNEIRA



Referência	Conexão	Preço
R8	1/4"	€5,63
	3/8"	
	1/2"	€6,37
	3/4"	€7,02

TORNEIRA



Referência	Conexão	Preço
18B	1/4"	€5,09
	3/8"	
	1/2"	€5,78

TAMPÃO



Referência	Conexão	Preço
30T	1/4"	€0,44
	3/8"	€0,64
	1/2"	€1,22
	1/8"	€0,38

REDUÇÃO M-M



Referência	Conexão	Preço
30N	1/4" - 1/4"	€0,62
	3/8" - 3/8"	€0,85
	1/2" - 1/2"	€1,22
	1/8" - 1/4"	€0,65
	1/8" - 3/8"	€0,69
	1/8" - 1/2"	€1,14
	1/4" - 3/8"	€0,77
	1/4" - 1/2"	€1,18
	3/8" - 1/2"	€1,82
	1/2" - 3/4"	€4,87
	3/4" - 3/4"	€6,08
	1" - 1"	€6,69

REDUÇÃO F-F



Referência	Conexão	Preço
30M	1/4" - 1/4"	€0,58
	3/8" - 3/8"	€0,95
	1/2" - 1/2"	€1,50
	1/4" - 3/8"	€0,96
	1/4" - 1/2"	€1,72
	3/8" - 1/2"	€1,79
	1/2" - 3/4"	€3,30
	3/4" - 3/4"	€3,05

RECORD



Referência	Conexão	Preço
12A	6X14	€1,41
	6X15	
	7X16	€1,45
	8X15	€1,46
	8X17	
	10X17	€1,64
	10X19	€1,73

ACESSÓRIOS PARA PNEUMÁTICA

RECORD RÁPIDO



Referência	Conexão	Preço
AP6	M5 - Ø6	€1,19
	1/8" - Ø6	€1,37
	1/4" - Ø6	€1,50
	3/8" - Ø6	€2,00
	1/8" - Ø8	€2,04
	1/4" - Ø8	€1,73
	3/8" - Ø8	€2,21
	1/2" - Ø8	€3,29
	1/8" - Ø10	€2,34
	1/4" - Ø10	€2,66
	3/8" - Ø10	€2,74
	1/2" - Ø10	€4,07

RECORD RÁPIDO



Referência	Conexão	Preço
AP1	M5 - Ø6	€1,48
	1/4" - Ø6	€1,21
	3/8" - Ø6	€1,70
	1/4" - Ø8	€1,37
	3/8" - Ø8	€1,70
	1/2" - Ø8	€2,98
	1/4" - Ø10	€1,94
	3/8" - Ø10	€2,17
	1/2" - Ø10	€3,66
	3/8" - Ø12	€2,92
	1/2" - Ø12	€3,66

RECORD



Referência	Conexão	Preço
8E	1/8" Ø6	€0,47
	1/4" Ø6	€0,79
	3/8" Ø8	€0,92
	3/8" Ø10	€0,92
	1/2" Ø10	€1,35
	3/4" Ø16	€4,14
	1" Ø25	€6,08

RECORD DIREITO



Referência	Diâmetro	Preço
AP14	Ø6	€0,88
	Ø8	€0,94
	Ø10	€1,25
	Ø12	€1,35

REDUÇÃO RÁPIDA DIRETA



Referência	Diâmetro	Preço
AP17	Ø8-6	€1,54
	Ø10-8	€1,70
	Ø12-10	€2,02

RECORD RÁPIDO



Referência	Diâmetro	Preço
AP5	Ø6	€2,85
	Ø8	€2,92
	Ø10	€3,02
	Ø12	€3,23

RECORD RÁPIDO



Referência	Conexão	Preço
AP10	M5 - Ø6	€2,92
	1/4" - Ø6	€2,57
	3/8" - Ø6	€1,70
	1/4" - Ø8	€2,64
	3/8" - Ø8	€1,70
	1/2" - Ø8	€3,51
	1/4" - Ø10	€2,81
	3/8" - Ø10	€3,46
	1/2" - Ø10	€3,60
	3/8" - Ø12	€3,63
	1/2" - Ø12	€3,86

RECORD CRUZETA



Referência	Diâmetro	Preço
AP20	Ø6	€2,86
	Ø8	€2,81
	Ø10	€3,50
	Ø12	€3,70

VÁLVULA DE SEGURANÇA



Também disponível 11 BAR

Referência	Conexão	Pressão	Preço
VS-1/4-8	1/4"	8 BAR	€3,50
VS-3/8-8	3/8"		€5,00
VS-1/2-8	1/2"		€7,88

ACESSÓRIOS PARA PNEUMÁTICA

RECORD T



Referência	Conexão	Preço
AP9	M5 - Ø6	€1,68
	1/4" - Ø6	€2,50
	3/8" - Ø6	€2,88
	1/4" - Ø8	€2,64
	3/8" - Ø8	€2,91
	1/2" - Ø8	€2,98
	1/4" - Ø10	€3,03
	3/8" - Ø10	€3,11
	1/2" - Ø10	€3,76
	3/8" - Ø12	€3,72
	1/2" - Ø12	€3,92

RECORD Y



Referência	Conexão	Preço
AP11	M5 - Ø6	€2,45
	1/4" - Ø6	€2,87
	3/8" - Ø6	€2,80
	1/4" - Ø8	€3,03
	3/8" - Ø8	€2,92
	1/2" - Ø8	€3,28
	1/4" - Ø10	€3,04
	3/8" - Ø10	€3,11
	1/2" - Ø10	€3,85
	3/8" - Ø12	€4,75
	1/2" - Ø12	€4,40

RECORD T



Referência	Diâmetro	Preço
AP16	Ø6	€1,58
	Ø8	€1,58
	Ø10	€2,02
	Ø12	€2,42

JOELHO 90º



Referência	Diâmetro	Preço
AP15	Ø6	€1,17
	Ø8	€1,33
	Ø10	€1,58
	Ø12	€1,80

JOELHO 90º



Referência	Conexão	Preço
AP6-F	M5 - Ø6	€2,34
	1/4" - Ø6	€1,89
	3/8" - Ø6	€2,57
	1/4" - Ø8	€2,48
	3/8" - Ø8	€2,69
	1/2" - Ø8	€2,90
	1/4" - Ø10	€2,57
	3/8" - Ø10	€2,81
	1/2" - Ø10	€2,99

RECORD CÓNICO DIREITO



Referência	Conexão	Preço
AP3	1/8 - Ø6	€1,58
	1/4" - Ø6	€2,07
	3/8" - Ø6	€2,34
	1/8" - Ø8	€1,75
	1/4" - Ø8	€2,23
	3/8" - Ø8	€2,69
	1/2" - Ø8	€2,76
	1/8" - Ø10	€2,43
	1/4" - Ø10	€2,54
	3/8" - Ø10	€2,92
	1/2" - Ø10	€3,04
	1/2" - Ø12	€2,90

RECORD CÓNICO DIREITO



Referência	Conexão	Preço
AP3	1/4" - Ø6	€2,07
	3/8" - Ø6	€2,34
	1/4" - Ø8	€2,23
	3/8" - Ø8	€2,69
	1/2" - Ø8	€2,76
	1/4" - Ø10	€2,54
	3/8" - Ø10	€2,92
	1/2" - Ø10	€3,04

RECORD T



Referência	Diâmetro	Preço
AP18	Ø6	€1,58
	Ø8	€1,58
	Ø10	€2,02
	Ø12	€2,44

ACESSÓRIOS PARA PNEUMÁTICA

VÁLVULA ANTI-RETORNO



Referência	Conexão	Preço
VR	F3/8 - M3/8	€5,30
	F1/2 - M1/2	€6,50
	M1/2 - M1/2	€6,50
	F1/2 - M3/8	€5,30
	F3/4 - M3/4	€14,50

ACESSÓRIOS PARA PNEUMÁTICA

KIT PINTURA BEERGMAN



Referência	Preço
AA500K	€18

PISTOLA DE PINTURA COM COMPRESSOR



Referência	Preço
ES1	€26,5

PISTOLA DE PINTURA COPO SUPERIOR



Referência	Preço
WF108AL	€16

PISTOLA DE PINTURA COPO INFERIOR



Referência	Capacidade copo	Preço
4001S	1 Litro	€20

TUBOS PARA A INDÚSTRIA

BITUBO PARA OXIGÉNIO E GÁS

COMPOSTO DE BORRACHA SBR / EPDM ,
RESISTENTE À ABRASÃO E ÀS INTEMPÉRIES



Referência	Diâmetro	Preço por metro
WELTWIN 20	Ø6+Ø6	€2,91
	Ø8+Ø8	€3,45

MEDIDA INTERIOR		MEDIDA EXTERIOR		PESO
mm	inch	mm	inch	kg/m
6+6	1/4 +1/4	13	1/2	0.35
8+8	5/16 +5/16	15	19/32	0.40

WP		BP		ROLOS
bar	psi	bar	psi	m
20	300	60	900	50/100
20	300	60	900	50/100

TUBO PARA RADIADORES CALORFLEX S/D5

TUBO DE SUCÇÃO E DISTRIBUIÇÃO PARA ÁGUA QUENTE, LÍQUIDOS REFRIGERANTES. MUITO FLEXÍVEL



Referência	Diâmetro	Preço por metro
0220304A0N4	22x30	€16,5
0250334A0N4	25x33	€16,5
0280364A0N4	28x36	€18

OUTROS DIÂMETROS E PRESSÕES ESTÃO DISPONÍVEIS MEDIANTE PEDIDO. DADOS TÉCNICOS, ESTRUTURAIS E POLÍMEROS PODEM SER ALTERADOS SEM AVISO PRÉVIO.

MEDIDA INTERIOR		PESO	WP		BP		RAIO DE DOBRA	VÁCUO	ROLOS
mm	inch	kg/m	bar	psi	bar	psi	mm	bar	m
15	19/32	0.42	5	75	15	225	55	0.8	40
16	5/8	0.45	5	75	15	225	60	0.8	40
18	45/64	0.48	5	75	15	225	65	0.8	40
19	3/4	0.50	5	75	15	225	70	0.8	40
20	25/32	0.52	5	75	15	225	70	0.8	40
22	7/8	0.54	5	75	15	225	75	0.8	40
25	1	0.58	5	75	15	225	85	0.8	40
28	1 7/64	0.64	5	75	15	225	95	0.8	40
30	1 3/16	0.68	5	75	15	225	100	0.8	40
32	1 1/4	0.73	5	75	15	225	105	0.8	40
35	1 3/8	0.82	5	75	15	225	115	0.8	40
38	1 1/2	0.93	5	75	15	225	130	0.8	40
40	1 37/64	1.00	5	75	15	225	135	0.8	40
42	1 21/32	1.05	5	75	15	225	140	0.8	40
45	1 25/32	1.18	5	75	15	225	150	0.8	40
50	1 31/32	1.30	5	75	15	225	165	0.8	40
55	2 11/64	1.50	5	75	15	225	180	0.8	40
60	2 23/64	1.70	5	75	15	225	200	0.8	40
63.5	2 1/2	1.74	5	75	15	225	210	0.8	40
70	2 3/4	2.00	5	75	15	225	220	0.8	40
76	3	2.17	5	75	15	225	250	0.8	40
80	3 5/32	2.25	5	75	15	225	270	0.8	40
90	3 35/64	2.57	5	75	15	225	300	0.8	40
102	4	3.17	5	75	15	225	340	0.8	40

TUBOS PARA A INDÚSTRIA

TUBOS VÁRIOS

TUBOS PARA TRANSPORTE, ENTREGA E RECOLHA DE LÍQUIDOS E SÓLIDOS, RESISTENTES À ABRASÃO E INTEMPÉRIES. LISOS E CORRUGADOS.

TUBOS PARA ÁGUA
BORRACHA SBR
PARA FLUÍDOS INERTES
NÃO CORROSIVOS



TUBOS PARA GASES
BORRACHA EPDM
EXTRACÇÃO DE GASES
OFICINAS, INDUSTRIA, ETC



TUBOS PARA CERVEJA
BORRACHA NBR
VINHO, ÁLCOOL, ALIMENTAR
REFRIGERANTES



TUBOS SUCÇÃO
CORRUGADO CR
PEDRAS, ROCHAS, AREIA
MINAS, TUNEIS, CONSTRUÇÃO



TUBOS PARA ÁGUA
BORRACHA EPDM
LONGAS DISTÂNCIAS
ÁGUAS E DETERGENTES



TUBOS PARA PROPANO
BORRACHA NBR
LINHAS GPL, INDÚSTRIA
E SOLDADURA



TUBOS PARA ÁGUA
BORRACHA EPDM
LONGAS DISTÂNCIAS
ÁGUAS E DETERGENTES



TUBOS BETÃO E GESSO
QUATRO CAMADAS SBR/NR
GESSO, BETÃO, PARA
CAMIÕES BOMBA ETC..



TUBOS PARA ÁGUA
BORRACHA EPDM
INDÚSTRIA DO VIDRO
NÃO CONDUTORA



TUBOS PARA AREIA
ANTIESTÁTICO CBR/NR/PVC
PARA DECAPAGENS A
AREIA E GRANALHA



TUBOS PARA VAPOR
BORRACHA EPM
PARA RADIORES,
REFRIGERAÇÃO...



TUBOS PARA AR COMP
BORRACHA SBR/EPDM
AR COMP. E FLUÍDOS IN.
REFORÇO DE FIO DE AÇO



TUBO PARA ACETILENO WELRED 20 L/L BORRACHA



Referência	Diâmetro	Pressão Máx.	Preço por metro
GL20A2	8x15mm	20 BAR	€1,52

TUBO PARA AR COMPRIMIDO AERGEN 20 L/L BORRACHA



Referência	Pressão Máx.	Diâmetro	Preço por metro
AL20A0	20 BAR	6x14	€1,48
		8x17	€1,77
		10x19	€1,80
		13x23	€2,72
		15x25	€2,54
		16x26	€2,75
		19x30	€3,45
		25x32	€5,30

TUBO PARA OXIGÉNIO WELBLU 20 L/L BORRACHA



Referência	Pressão Máx.	Diâmetro	Preço por metro
GL20A3	20 BAR	6x13	€1,15
		8x15	€1,73
		9x16	€1,72
		10x17	€1,86
		13x23	€3,38
		16x26	€3,92
		19x30	€5,08
		25x37	€7,34

TABELA DE ESPECIFICAÇÕES PARA OS TUBOS DE ACETILENO, AR COMPRIMIDO E OXIGÉNIO

ID		OD		WEIGHT	WP		BP		COIL LENGTH
mm	inch	mm	inch	kg/m	bar	psi	bar	psi	m
6	1/4	13	1/2	0,16	20	300	60	900	50/100
8	5/16	15	19/32	0,18	20	300	60	900	50/100
9	23/64	16	5/8	0,20	20	300	60	900	50/100
10	3/8	17	43/64	0,21	20	300	60	900	50/100
13	1/2	23	29/32	0,40	20	300	60	900	50/100
16	5/8	26	1 5/16	0,53	20	300	60	900	50/100
19	3/4	30	1 3/16	0,62	20	300	60	900	50/100
25	1	37	1 29/64	0,86	20	300	60	900	50/100

MECÂNICA E ELEVAÇÃO











MEMODERWA®
MÁQUINAS & EQUIPAMENTOS INDUSTRIAIS

PETER
PROFESSIONAL EQUIPMENT

ELEVADORES ELECTRO HIDRÁULICOS

ELEVADOR 1 COLUNA - 3 TON

Tranca de segurança automática








Elevador móvel de 1 coluna. Prático e seguro! Sistema de segurança com trancas electromagnéticas. Motor em alumínio resistente ao sobreaquecimento. Braços de elevação oscilantes de fácil operação e caixa de controlo em ABS.

- 3 Toneladas
- Tempo de elevação: 50 seg.
- Alt. Máx. de elevação: 1900mm
- Alt. Mín. de elevação: 90mm
- 220V / 380V
- 962 kg
- 2,2 KW

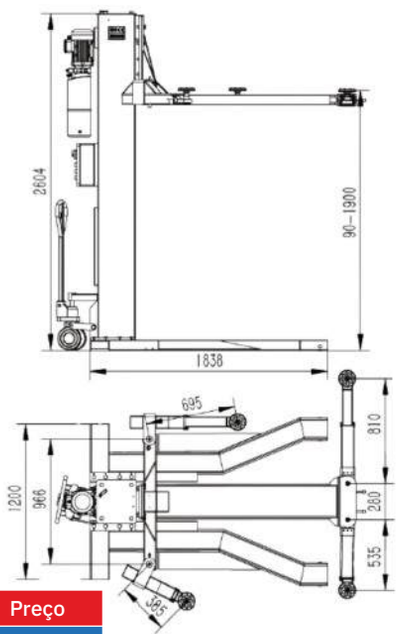

Referência	Fase	Preço
PS091	380V - Trifásico	€4.460
PS092	220V - Monofásico	

ELEVADOR 2 COLUNAS ELECTRO-HIDRÁULICO - 4 TON

Tranca de segurança manual










Opcional	Preço
KIT Suporte de rodas PS232	€835

Robustez e segurança! Elevador com cilindros duplos acionados por corrente hidraúlica, sistema de segurança de trancas manuais e travão externo para fácil manutenção. Proteção reforçada dos cabos nas colunas.

- 4 Toneladas
- Tempo de elevação: 55 seg.
- Alt. Máx. de elevação: 2000mm
- Alt. Mín. de elevação: 110mm
- Espaço entre colunas: 2880mm
- 220V (Versão 380V disponível)
- 578 kg
- 2,2 KW

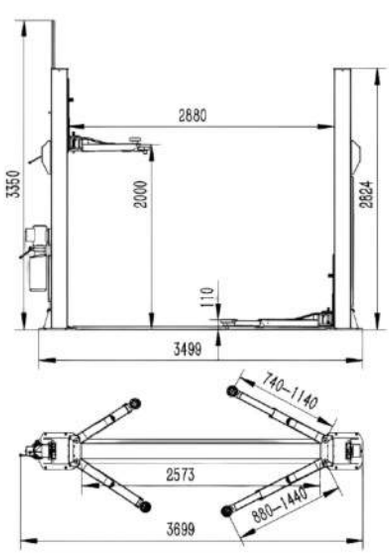

Referência	Preço
PS103	€2190

ELEVADORES ELECTRO HIDRÁULICOS

PETER
PROFESSIONAL EQUIPMENT

ELEVADOR 2 COLUNAS ELECTRO-HIDRÁULICO 4.5 TON

Tranca de segurança automática



Elevador com base reforçada em H, sistema de segurança com trancas electromagnéticas. Braços assimétricos de 3 estágios. Braços de elevação oscilantes de fácil operação. Inclui 4 peças de 70mm para adaptação de altura.

- 4,5 Toneladas
- Tempo de elevação: 55 seg.
- Alt. Máx. de elevação: 2010mm
- Alt. Mín. de elevação: 115mm
- Espaço entre colunas: 2880mm
- 380V
- 610 kg

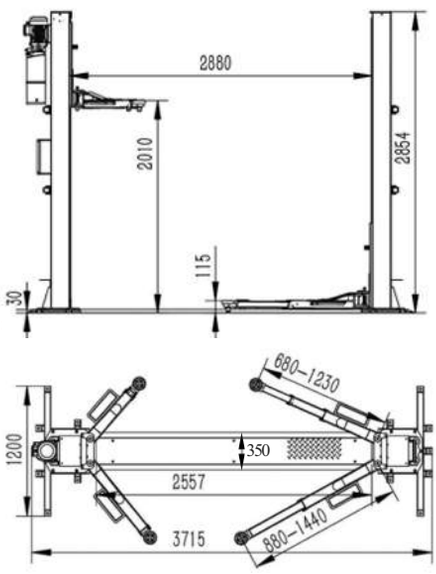



Opcional	Preço
KIT Suporte de rodas PS232	€835





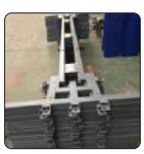

Referência	Preço
PS104	€3640

ELEVADOR 2 COLUNAS ELECTRO-HIDRÁULICO 4 TON

Tranca de segurança automática



Base reforçada em H. Sistema de segurança com trancas electromagnéticas. Braços assimétricos de 3 estágios. Braços de elevação oscilantes de fácil operação. Inclui 4 peças de 70mm para adaptação de altura. Caixa de controlo robusta.

- 4 Toneladas
- Tempo de elevação: 50 seg.
- Alt. Máx. de elevação: 2010mm
- Alt. Mín. de elevação: 115mm
- Espaço entre colunas: 2880mm
- Disponível em: Monofásico: 220V Trifásico: 380V
- 580 kg

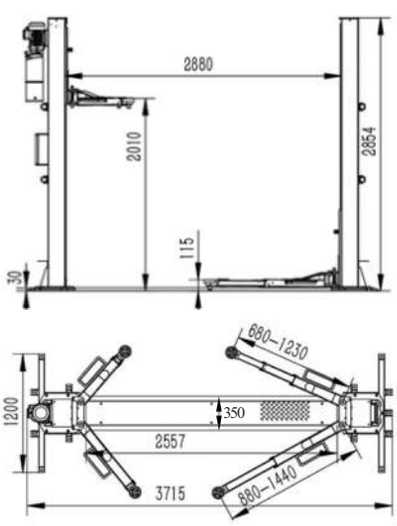



Opcional	Preço
KIT Suporte de rodas PS232	€835

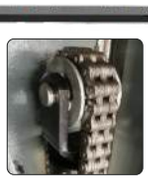









Referência	Fase	Preço
PS102	Monofásico 220V	€2810
PS101	Trifásico 380V	€2760

PETER
PROFESSIONAL EQUIPMENT

ELEVADORES ELECTRO HIDRÁULICOS

ELEVADOR 2 COLUNAS ELECTRO-HIDRÁULICO 5 TON

Tranca de segurança automática



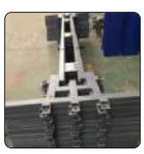



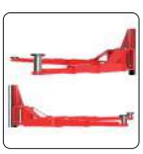

Elevador de 2 colunas electro-hidráulico com capacidade de 4 toneladas. Base reforçada em H. Sistema de segurança com trancas electromagnéticas. Braços assimétricos de 3 estágios. Braços de elevação oscilantes de fácil operação. Motor em alumínio sem sobreaquecimento. Inclui 3 conjuntos para adaptação de altura a diferentes veículos.

- 5 Toneladas
- Tempo de elevação: 60 seg.
- Alt. Máx. de elevação: 1917mm
- Alt. Mín. de elevação: 117mm
- Espaço entre colunas: 3300mm
- 380V
- 900 kg

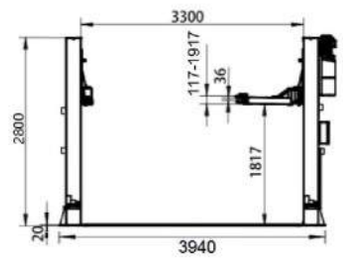

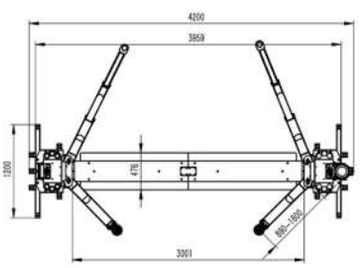

Referência	Fase	Preço
PS105	380V	€4590

ELEVADOR 2 COLUNAS SEM BASE - 4.5 TON

Tranca de segurança automática

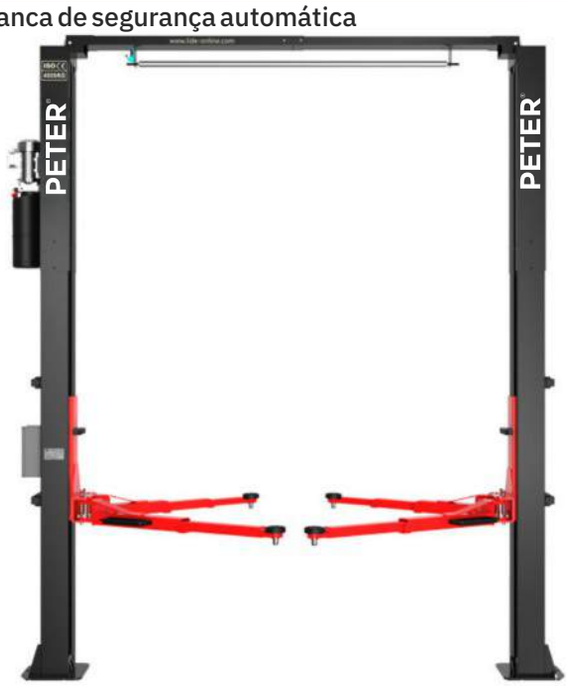






Elevador de 2 colunas sem base com sistema de segurança de trancas electromagnéticas. Barra de segurança. braços de elevação oscilantes de 3 estágios. Caixa de controlo ABS. Interruptor de 2 limites padrão.

- 4,5 Toneladas
- Alt. Máx. de elevação: 2000mm
- Alt. Mín. de elevação: 90mm
- Tempo de elevação: 55 seg.
- Espaço entre colunas: 2880mm
- 380V
- 650 kg

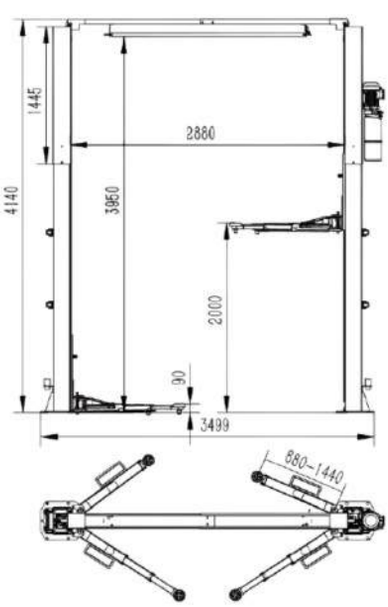

Referência	Preço
PS106	€3690

ELEVADORES ELECTRO HIDRÁULICOS

PETER
PROFESSIONAL EQUIPMENT

ELEVADOR 2 COLUNAS ELECTRO-HIDRÁULICO 6.3 TON

Tranca de segurança manual







Elevador eletro-hidraúlico com travessa superior e capacidade para 6,3 toneladas. Elevador com 3 opções de altura, cilindro hidraúlico de acionamento direto através do topo, sistema de segurança manual de um lado, bloqueio de segurança externo para fácil manutenção e inspecção. Barra de segurança, motor em alumínio sem sobreaquecimento e interruptor de 2 limites padrão.

- 6,3 Toneladas
- Tempo de elevação: 60 seg.
- Alt. Máx. de elevação: 1900mm
- Alt. Mín. de elevação: 116mm
- Espaço entre colunas: 3300mm
- 380V
- 1100 kg

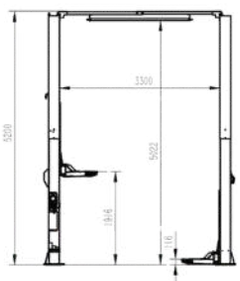

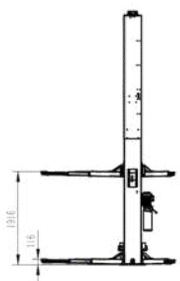

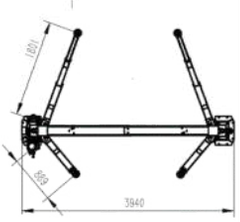

Referência	Preço
PS107	€5720

ELEVADOR 2 COLUNAS SEM BASE - V.E.

Elevador especial para veículos elétricos.



- 3,2 Toneladas
- Tempo de elevação: 50 seg.
- Alt. Máx. de elevação: 1895mm
- Alt. Mín. de elevação: 195mm
- Espaço entre colunas: 3000mm
- 3 KW
- Disponível em: Monofásico: 220V Trifásico: 380V
- 700 kg

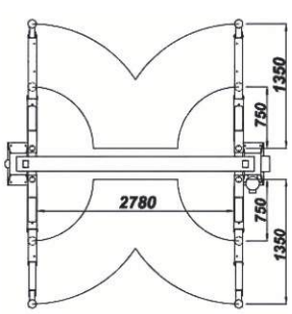

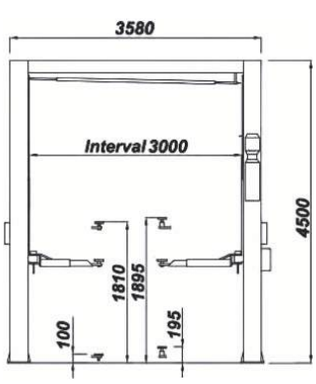

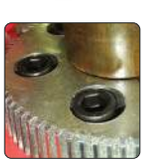






Referência	Preço
PS109 EV	€5680

PETER
PROFESSIONAL EQUIPMENT

ELEVADORES ELECTRO HIDRÁULICOS

ELEVADOR 4 COLUNAS ALINHAMENTO DE DIREÇÃO - 4 TON

Tranca de segurança automática

Elevador de 4 colunas especial para alinhamento de direção. Possuí 2 macacos hidráulicos de 2 Ton cada, sistema de 4 rodas livres. Sistema de segurança electromagnético e manual. Incluí controlador remoto com fio.



Macacos hidraúlicos incluídos!



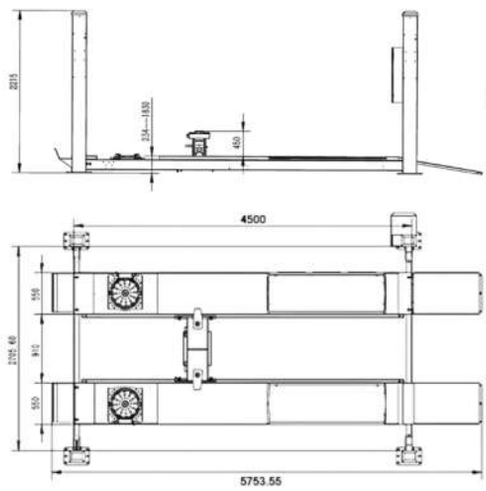

- Alt. Máx. de elevação: 1830mm + (450mm)
- Espaço entre colunas: 2705mm
- 4 Toneladas
- 380V
- Tempo de elevação: 60 seg. + (8 seg.)
- 1745 kg

Referência	Preço
PS151	€6.560

ELEVADOR 4 COLUNAS ALINHAMENTO DE DIREÇÃO - 6 TON

Tranca de segurança automática

Elevador de 4 colunas especial para alinhamento de direção. Possuí 2 macacos pneumáticos de 2 Ton cada. Sistema de segurança electromagnético e manual. Incluí controlador remoto com fio.

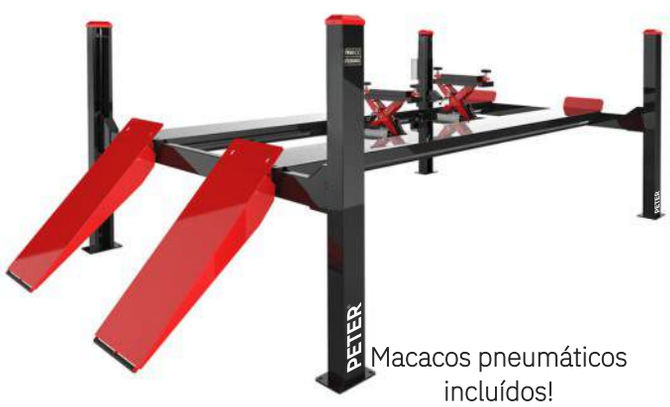

Macacos pneumáticos incluídos!





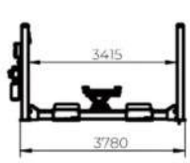

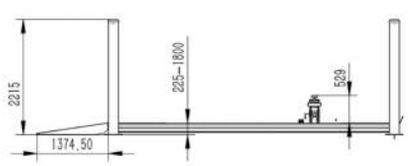

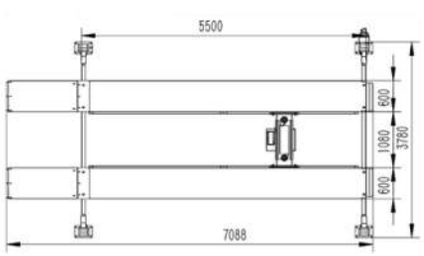

- Alt. Máx. de elevação: 1800mm + (529mm)
- Espaço entre colunas: 3415mm
- 6 Toneladas
- 380V
- Tempo de elevação: 60 seg.
- 2636 kg

Referência	Preço
PS152	€9.370

ELEVADORES ELECTRO HIDRÁULICOS

PETER
PROFESSIONAL EQUIPMENT

ELEVADOR DE TESOURA BAIXO PERFIL - 3.5 TON



Elevador de tesoura de baixo perfil para encastrar com rampas ao pavimento. Motor em alumínio sem sobreaquecimento. Sistema de bloqueio pneumático. 4 cilindros hidraúlicos duráveis de alto desempenho. 2 pistons hidráulicos duplos. Sistema de controlo de sincronização fácil (válvulas hidráulicas especiais.

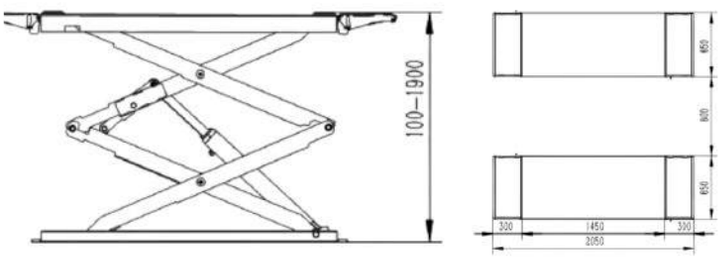

- Alt. Máx. de elevação: 1900mm
- 3,5 Toneladas
- Alt. Mín. de elevação: 100mm
- Tempo de elevação: 55 seg.
- 920 kg

Referência	Fase	Preço
PS202	Trifásico 380V	€4.740
	Monofásico 220V	€4.870

ELEVADOR TESOURA DE BAIXO PERFIL - 3 TON

NOVO MODELO 2026

Elevador em tesoura de baixo perfil de meia altura para serviços rápidos. Instalação acima do solo. Elevador com mobilidade. Motor em alumínio sem sobreaquecimento. Sistema de segurança de trancas electromagnéticas. «Sistema lifting arm» (eixo de união das 2 tesouras que garantem a sincronização das plataformas.) Novo modelo 2026 com caixa de controlo móvel actualizada e melhorada.



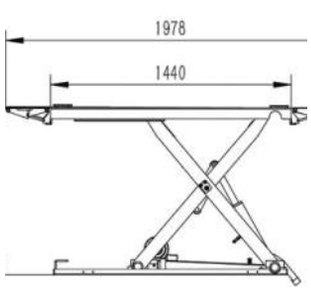

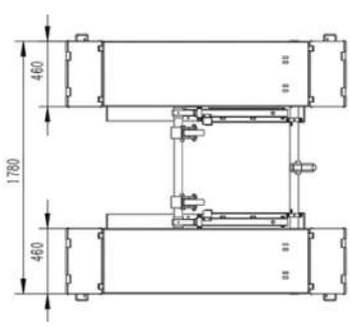

- Alt. Máx. de elevação: 1000mm
- 3 Toneladas
- Tempo de elevação: 40 seg.
- Alt. Mín. de elevação: 105mm
- 600 kg

Referência	Fase	Preço
PS201	Trifásico 380V	€2.600
	Monofásico 220V	€2.720

PETER
PROFESSIONAL EQUIPMENT

ELEVADORES TESOURA

ELEVADOR DE TESOURA DUPLA ELEVAÇÃO ALINHAMENTO DE DIREÇÃO - 5,5 TON



Elevador de tesoura de baixo perfil com instalação acima do solo ou embutida. Tem incluído macaco central com duplo cilindro e motor em alumínio sem sobreaquecimento. Monitorização do equilíbrio das plataformas (paragem automática). Sistema de segurança pneumático. Plataforma de 580mm /750mm (para todos os carros). Trás incluído a caixa de controlo.

Para instalação embutida solicite desenho técnico.

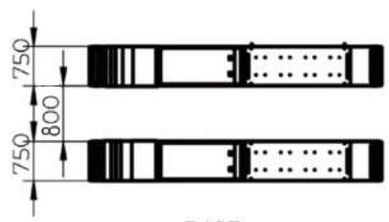

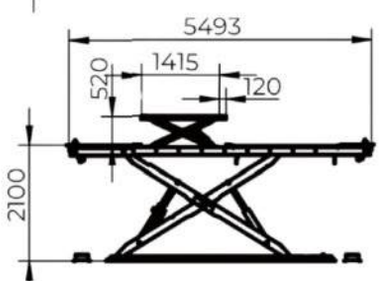

- Alt. Máx. de elevação: 2150mm
- Alt. Mín. de elevação: 300mm (Instalação acima do solo)
- Tempo de elevação: 70 seg.
- 5,5 Toneladas
- 3250 kg
- 380V

Opcional	Preço
Rampa de 1,8 metros Ref: PS233	€900

Referência	Preço
PS203	€13.050

ELEVADOR DE MOTO - 1 TON





Elevador eletro-pneumático para motos. Com bloqueio de roda pneumático e calço ajustável para diferentes posições. A placa traseira removível facilita a troca da roda traseira, enquanto o inovador sistema de tranca de segurança automática garante estabilidade. Equipado com rampa antiderrapante.

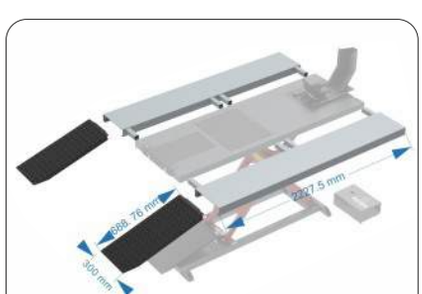

Opcional	Preço
KIT Rampas laterais para Moto 4 PS231	€325

- 1,5 KW
- Alt. Máx. de elevação: 1200mm
- 1 Tonelada
- Alt. Mín. de elevação: 170mm
- 220V
- Tempo de elevação: 20-30 seg.
- 300 kg

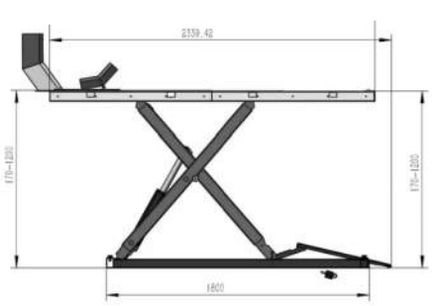





Referência	Preço
PS221	€2.270

ELEVADORES ELECTRO-HIDRÁULICO

ZAVAGLI

ELEVADOR 2 COLUNAS - 3.5 TON





OPCIONAL

Referência	Preço
Z4	€465

Elevador robusto e seguro, ideal para oficinas exigentes. Equipado com porcas de segurança com material autolubrificante e resistentes ao desgaste, braços telescópicos com bloqueio automático e proteção de pés.

- 3,5 Toneladas
- Tempo de elevação: 57 seg.
- Alt. Máx. de elevação: 1950mm
- Alt. Mín. de elevação: 85mm
- Espaço entre colunas: 2480mm
- 3 KW
- 380V

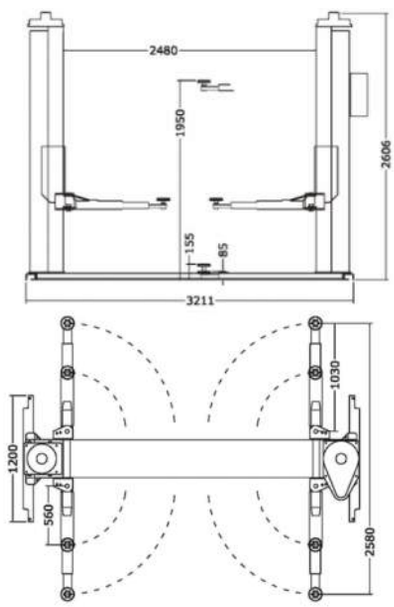

Referência	Preço
Z51/3S	€4300

ELEVADOR 2 COLUNAS SEM BASE - 3,5 TON



Elevador sem base, equipado com porcas de segurança com material autolubrificante e resistentes ao desgaste, braços telescópicos com bloqueio automático e proteção de pés.

- 3,5 Toneladas
- Tempo de elevação: 57 seg.
- Alt. Máx. de elevação: 1950mm
- Alt. Mín. de elevação: 85mm
- Espaço entre colunas: 2480mm
- 2 motores 1.1 KW +1.1 KW
- 380V

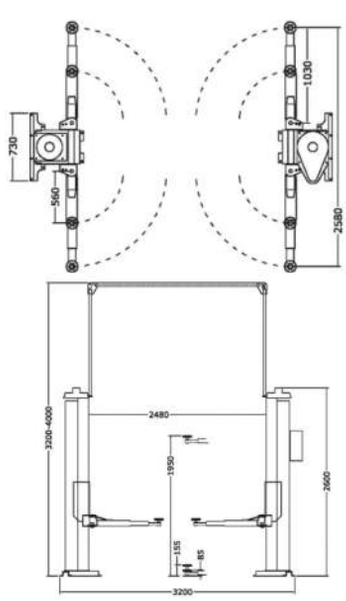

Referência	Preço
Z52/3S	€4960

ELEVADOR 2 COLUNAS - 3.5 TON

Elevador com base, equipado com porcas de segurança com material autolubrificante e resistentes ao desgaste, braços telescópicos com bloqueio automático e proteção de pés.



- 3,5 Toneladas
- Tempo de elevação: 57 seg.
- Alt. Máx. de elevação: 1950mm
- Alt. Mín. de elevação: 85mm
- Espaço entre colunas: 2650mm
- 3KW
- 380V

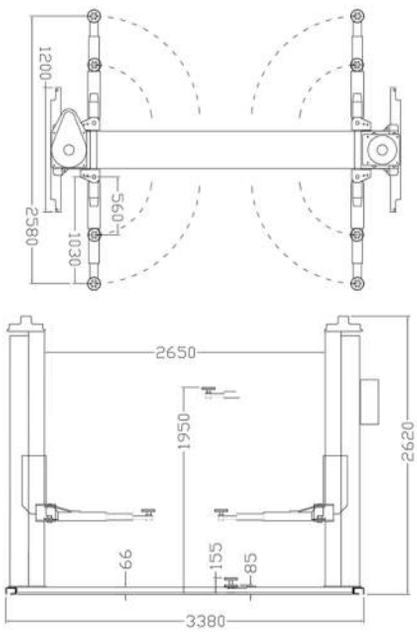

Referência	Preço
Z51/3SL	€4690



ELEVADORES ELECTRO-HIDRÁULICO

ZAVAGLI

ELEVADOR 2 COLUNAS - 3,5 TON



Elevador com 2 cilindros e base, equipado com porcas de segurança com material autolubrificante e resistentes ao desgaste, braços telescópicos com bloqueio automático e proteção de pés.

- 3,5 Toneladas
- Tempo de elevação: 57 seg.
- Alt. Máx. de elevação: 1950mm
- Alt. Mín. de elevação: 85mm
- Espaço entre coluna 2480mm
- 1,5 KW
- 380V

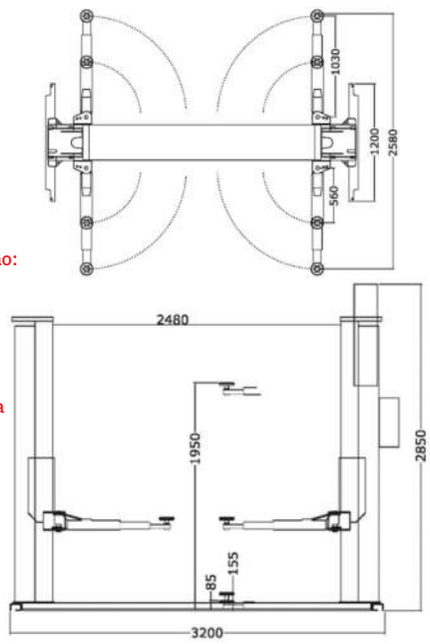

Referência	Preço
Z61/3S	€4890

ELEVADOR 2 COLUNAS SEM BASE - 3.5 TON



Elevador com 2 cilindros sem base, equipado com porcas de segurança com material autolubrificante e resistentes ao desgaste, braços telescópicos com bloqueio automático e proteção de pés.

- 3,5 Toneladas
- Tempo de elevação: 57 seg.
- Alt. Máx. de elevação: 1950mm
- Alt. Mín. de elevação: 85mm
- Espaço entre colunas: 2480mm
- 1,5 KW
- 380V

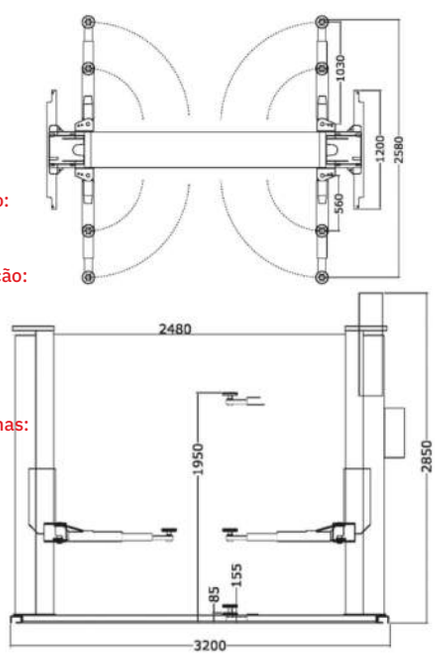

Referência	Preço
Z63/3S	€4800

ELEVADOR 4 COLUNAS INDEPENDENTES

Elevador de 4 colunas independentes com sistema de nivelamente auto-elétrico, válvula de segurança e controlo de descida. Alta fiabilidade das colunas com necessidade mínima de manutenção e reparação. Eficiência energética graças ao menor consumo comparado com outros equipamentos equivalentes.



- Alt. Máx. de elevação: 1750mm
- Tempo de elevação: 50 seg.
- Alt. Mín. de elevação: 150mm



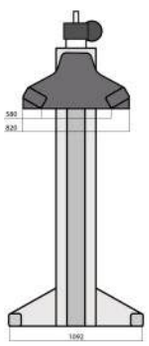

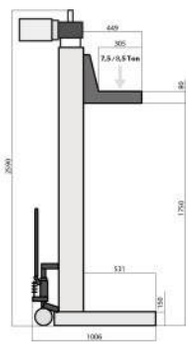

Disponível kit adaptador para rodas 700-500 / 800-700 / 900-800

Referência	Potência	Capacidade	Peso	Preço
MCL 55M.4S	1,6 KW	22 TON (4 x 5,5 TON)	355kg cada coluna	€20.800
MCL 75 4S	1,85 KW	30 TON (4 x 7,5 TON)	410kg cada coluna	€23.200
MCL 85 4S	2,2 KW	34 TON (4 x8,5 TON)	450kg cada coluna	€24.900

ELEVADORES TESOURA

TERMOMECCANICA GL

ELEVADOR DE TESOURA - 3,5 TON



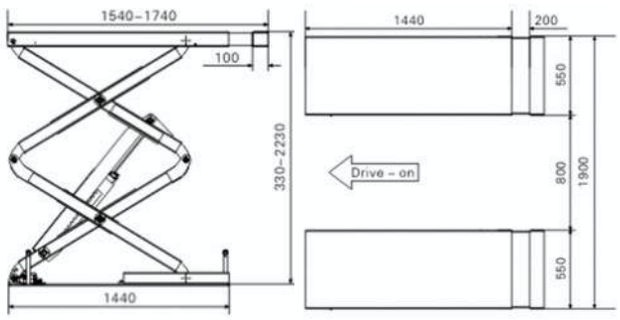

Azul (RAL5015)
Travão automático em
caso de falta de pressão

- Alt. Máx. de elevação: 2230mm
- Alt. Mín. de elevação: 330mm
- Tempo de elevação: 60 seg.
- 3,5 Toneladas
- 910 kg
- 380V

Referência	Preço
STD 7335	€5.250

ELEVADOR DE TESOURA - 3 TON



Elevador electro-hidraúlico
Tranca mecânica
Duplo cilindro
Com acrescentos na plataforma

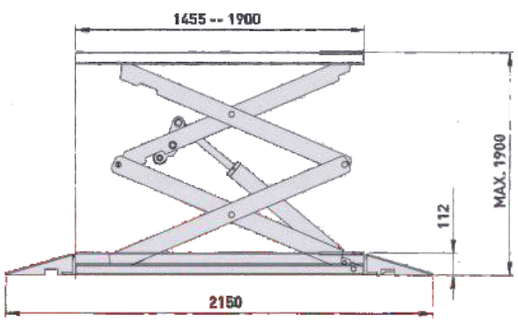

- Alt. Máx. de elevação: 1900mm
- Alt. Mín. de elevação: 112mm
- Tempo de elevação: 60 seg.
- 3 Toneladas
- 400V

Referência	Preço
STD 7230 B	€5.260

ELEVADOR TESOURA DE ESTEIRA - 3 TON





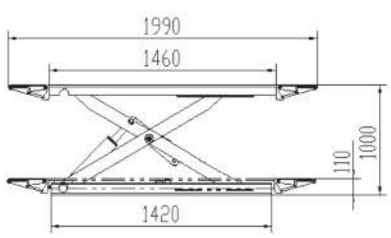

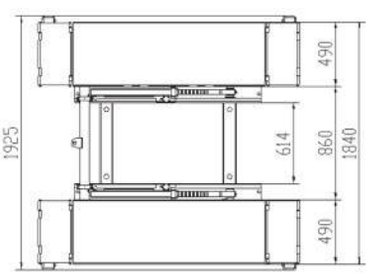

- Alt. Máx. de elevação: 1840mm
- Alt. Mín. de elevação: 110mm
- Tempo de elevação: 40 seg.
- 3 Toneladas
- 620 kg
- 380V

Referência	Preço
STD 7530	€3.990

LINHA DE INSPEÇÃO AUTOMÓVEL



BANCO DE TESTE DE TRAVÕES RBT3500 XS

O RBT 3500 XS é um banco de ensaio de travões a rolos, homologado para veículos até 3,5 toneladas, incluindo automóveis, triciclos, quadriciclos, quads e motociclos. Equipado com dois motores de 4 kW, possui software de gestão de testes em ambiente Windows e todos os acessórios necessários. Os rolos são revestidos em epoxy coríndon de longa longevidade e o sistema de pesagem está integrado. Características técnicas principais incluem: peso máximo por eixo de 2.500 kg, força máxima mensurável por roda de 10.000 N, velocidade de teste de 5,5 km/h, diâmetro dos rolos de 200 mm e alimentação AC de 380/220V 3PH 50Hz. Dimensões -de 2330 X 650 X 275 mm.





TESTE DE SUSPENÇÃO - STL

Com sistema de cálculo eusama
o software verifica os parâmetros:
Módulo de teste de suspensão de vibração
Sistema de ponderação embutido
Medição automática de peso
Máximo peso por eixo - 2000 kg
Dimensões - 2335 x 650 x 275 mm

RIPÓMETRO - TRZ

KIT dir 2/4 wd +stl - KIT de alimentação conexão PC
Prato deslizante galvanizado
VM 02 - Controle Remoto Infravermelho
T100/grey - Consola c/suporte LCD
KIT T100 + multifichas + PC VMG –
Windows, PC, Monitor, Rato, Teclado e Impressora

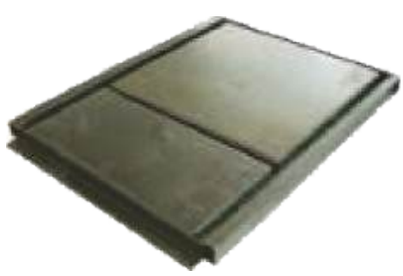

Referência	Preço
RBT 3500 XS + STL + TRZ	€23.900

TERMOMECCANICA GL

BANCO DE ENDIREITAMENTO RÁPIDO MAXI BULL

MADE IN ITALY





Com rampas incluídas

Projetada para reparar rapidamente pequenos e médios danos. A firmeza do chassi permite o posicionamento de qualquer tipo de veiculo de forma rápida e simples sem o uso de rampas. Possuí 4 tornos universais e braço de tração com encaixe 360º.

- Alt. Máx. de elevação: 1312mm
- Alt. Mín. de elevação: 140mm
- Tempo de elevação: 60 seg.
- 3 Toneladas
- 1300 kg
- 230/400V - 50/60HZ - 3PH

Opcionais:

KIT BMW
KIT MERCEDES
KIT HONDA /A ROVER







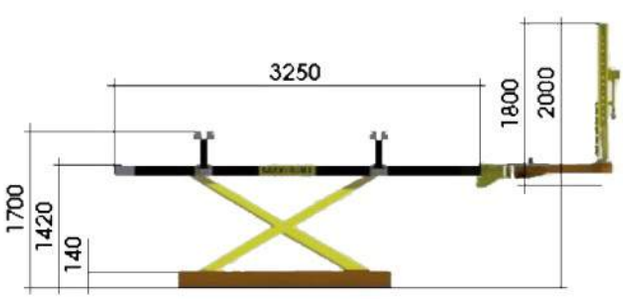

Referência	Preço
MAXI BULL	€16.800

ÁREA DE PREPARAÇÃO PARA PINTURA

Estudada e projectada para realizar operações de polimento, lixa e preparação para pintura em ambiente limpo livre de fumo e poeiras.



Base 6000 X 4000 mm
Motor 7.5 HP
Com rampas
Quadro de controlo elétrico com 4 comandos
Com extratores ou purificadores

Referência	Preço
005	€9.900

BOX DE TINTAS



Estudada e projectada para a preparação de tintas e misturas, mesmo com o operador dentro da cabine.
- Serve de armazém de tintas e misturadores.
- Equipada com lampada de tecto 4 NEON 36 WATT
- Ventilador centrífugo
- Motor eléctrico de funcionamento direto
- Painel para controlo da cabine
- Montagem incluída*



Referência	Tamanho	Preço
TINTO BOX	3 x 2 x 2.5/2.7	€4.450
	4 x 2 x 2.5/2.7	€5.320

*Não está incluído obra civil, alimentação eléctrica e pneumática, tubagens de exaustão do queimador e da extração

CABINE DE PINTURA - 001 - HIDRA



Produto de qualidade de topo para clientes exigentes
Com base e rampas - Extração de duas linhas
Comp. 7 m / Larg. 4 m / Alt. 2.80 m
Filtro de teto e iluminação superior em neons
Caldeira em Aço INOX e queimador a DIESEL (Opção GPL ou Elétrico, sob consulta)
Caudal máximo 18.000 / 20.00 MC / H - Motor 10 HP
Potência queimadores - 180.000 KCAL / H



Referência	Preço
001	€30.900

Preço com montagem incluída.
Outras medidas sob consulta.
Não está incluído obra civil, alimentação eléctrica e pneumática, tubagens de exaustão do queimador e da extração

CORTINAS DE FILTRO SECO



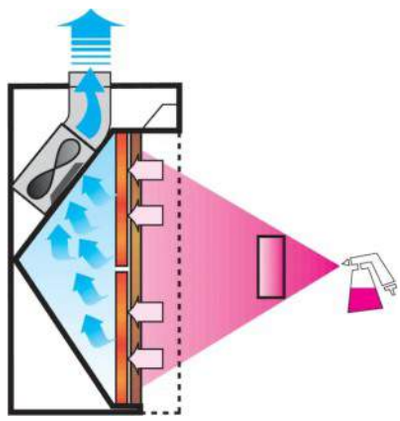

Economia de energia
Aspiração frontal
Filtro de papel de série
Sem dispersão
Aspiradores Anti-Faísca
Com motor 3G/D de baixo ruído







Projectada para pintura contínua, mesmo de peças de grandes dimensões.
Equipada com ventiladores de alto rendimento em versão anti-faísca.
Possibilidade de instalação de paredes e tetos alargados.
Para otimizar a velocidade de aspiração (versão n/b - preço sob consulta).
Incluí quadro elétrico e iluminação de tecto. Não incluí tubagem de exaustão e ligação elétrica.
Preço com montagem incluída.

Referência	Tamanho	Ventilador	Potência do Ventilador	Caudal Máximo (m3/h)	Caudal Máximo (cfm)	Versão	Preço
TECNODRY N/A 2	Alt. 2068mm (Útil: 1965mm) Comp. 2066mm Lar. 1375mm	1	2 hp	7000	4120	Sucção Frontal	€6.350
TECNODRY N/A 2.5	Alt. 2146mm (Útil: 1965mm) Comp. 2566mm Lar. 1375mm	1	3 hp	10000	5885	Sucção Frontal	€7.300
TECNODRY N/A 3	Alt. 2146mm (Útil: 1965mm) Comp. 3066mm Lar. 1375mm	1	3 hp	10000	5885	Sucção Frontal	€7.500
TECNODRY N/A 4	Alt. 2068mm (Útil: 1965mm) Comp. 4068mm Lar. 1375mm	2	2 hp	14000	8240	Sucção Frontal	€10.500
TECNODRY N/A 5	Alt. 2146mm (Útil: 1965mm) Comp. 5068mm Lar. 1375mm	2	3 hp	20000	11771	Sucção Frontal	€11.890
TECNODRY N/A 6	Alt. 2416mm (Útil: 1965mm) Comp. 6068mm Lar. 1375mm	2	3 hp	20000	11771	Sucção Frontal	€12.100

FILTROS PARA CABINES DE PINTURA

CORAL Innovative Air Solutions

FILTRO PARA TECTO DE CABINE



Filtro TECHOM - Manta Flutuante Sintético
Micromalha autoextinguível
Impregnada 650 GRS - M2 - Eficácia 98%
EUROVEN EU-5 DIN EN779 - M5 - Ignifuga

Modelo	Tamanho	Preço
M5-IGNIFUGA.ROOF	Rolo 20x2m	€590

FILTROS PARA CHÃO CABINE

ROLO FIBRA VIDRO PAINTSTOP 2



Auto extinguível
Eficácia 95%
EU 4

Modelo	Tamanho	Preço
FV 075 PAINTSTOP	Rolo 20x0,75m	€47,50
FV 100 PAINTSTOP	Rolo 20x1m	€55,50

LIMPEZA DE PISTOLAS DE PINTURA

SFERA LINE

EQUIPAMENTO DE LIMPEZA DE PISTOLAS DE PINTURA









Equipamento de limpeza de pistolas de pintura, ideal para tintas à base de água e solventes. Equipada com exaustão automática na zona de limpeza, garante um ambiente seguro e eficiente. Inclui lavagem automática com bomba diafragma de líquido reciclado, bomba Venturi e nebulizador para uma limpeza final com água. O KIT de separação de água e tinta otimiza o processo, enquanto a bomba para diluente limpo assegura uma manutenção eficaz. Construção 100% em INOX para máxima durabilidade e resistência.

6-10 BAR | Tanque de Água: 50 litros | 114 kg

Modelo	Dimensão	Exaustão	Preço
SL 427	990x690x1490mm	Ø150mm	€4.950

EQUIPAMENTO DE LIMPEZA DE PISTOLAS DE PINTURA



Sistema de lavagem manual para pistolas de pintura à base de água, garantindo um processo eficiente e sustentável. Equipado com bomba Venturi para reciclagem de líquido, permite uma utilização otimizada dos recursos. A lavagem final é feita com pulverizador de água limpa, seguida de secagem com pistola de sopro. Inclui KIT de separação de água e tinta para melhor gestão dos resíduos. Construção 100% em INOX para máxima durabilidade e resistência.

6-10 BAR | Tanque de Água: 50 litros | 50 kg

Referência	Dimensão	Preço
SL 16	490x690x1490mm	€1.565

LIMPEZA DE PISTOLAS DE PINTURA

MÁQUINA DE LIMPEZA DE PISTOLAS DE PINTURA SL10





6-10 BAR

42 kg

Máquina de limpeza manual para pistolas de pintura com tintas à base de solvente, equipada com sistema de pré-lavagem e lavagem por bomba Venturi, seguida de enxaguamento final com diluente limpo e nebulização para uma limpeza eficiente. A extração automática de vapores aumenta a segurança do operador, enquanto a construção integral em aço inoxidável garante elevada durabilidade. Permite a realização de testes de cor e possui certificação **ATEX II 2G** para utilização em atmosferas potencialmente explosivas.

Referência	Dimensão	Preço
SL 10	490x690x1490mm	€1.430

RECICLADOR DE DILUENTE

MÁQUINA DE RECICLAR DILUENTE

CE Ex II 2G



1 KW

230V
270V (com mesa de apoio)

79 kg

200ºC

Máquina de lavagem de peças e travões com sistema de reciclagem de solventes usados, garantindo uma operação sustentável e eficiente. O processo é totalmente automático e funciona por pressão atmosférica. No final do ciclo, os resíduos são recolhidos num saco para fácil remoção. Capaz de destilar até 15 litros por ciclo, oferece um desempenho otimizado com tempos de operação entre 3 a 4 horas. Equipada com display digital para controlo intuitivo.

Referência	Dimensão	Preço
801 A	510x690x1650mm	€4.590

DETERGENTE CONCENTRADO



Detergente concentrado diluível em água, com nova fórmula de baixa espuma para uma limpeza eficaz.
- Uso a frio: Melhora a remoção de tinta, mesmo seca.
- Uso a quente: Reduz o tempo de lavagem para metade e garante uma limpeza completa.
- Proteção do equipamento: Mantém a bomba, mangueiras e bicos sempre limpos.
- Sustentável: Reutilizável após coagulação.

Diluição recomendada: 5-15% em água.

Referência	Quantidade	Preço
RE-5	5 Litros	€80

ACESSÓRIOS DE OFICINA

PRENSA KRAFTWELL 10 TON



Esta prensa hidráulica de alta qualidade foi projetada para oferecer precisão e durabilidade em trabalhos exigentes.
- Largura máxima de trabalho: 454 mm
- Curso vertical: Até 135 mm
- Altura máxima das peças: 858 mm
- Acionamento duplo: Manual e pedal para maior controlo.
- Construção robusta e revestimento anticorrosivo para longa durabilidade.
- Base estável com furos para fixação ao piso.

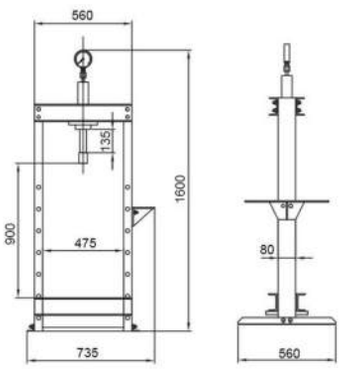

Referência	Dimensão	Peso	Preço
KRWPR10F	1340x270x220mm	64kg	**€441**

ACESSÓRIOS DE OFICINA

PRENSA HOLZMANN 20 TON



Prensa hidráulica de 20 toneladas ideal para trabalhos de prensagem, dobra e endireitamento.
- Largura máxima de trabalho: 545 mm
- Curso vertical: Até 190 mm
- Altura máxima das peças: 988 mm
- Acionamento : Manual
- Cilindro hidráulico sólido de estágio único
- Retorno automático do pistão



Referência	Dimensão	Peso	Preço
WP20H	1800x850x545mm	92,5kg	**€560**

MARCO TOOLS BY SPIN

ACESSÓRIOS DE OFICINA

CARRO SUPORTE DE PEÇAS

Para bate-chapas e pintura automóvel



Referência	Preço
53125	€350

MACACO DE FOSSA - 500KG



Referência	Preço
05.084.05P	€260

SUPORTE TELESCÓPICO COM PEDAL

Ideal para retirar caixas de velocidades



Dimensões: 1410x370x65mm

15,3 kg

Referência	Alt. Mín	Alt. Máx	Cap. Peso	Preço
05.084.25	1360mm	2030mm	750kg	€125

MACACOS DE GARRAFA



Referência	Capacidade	Alt. Mín.	Altura	Preço
05.084.16	20 TON	235mm	145mm	€80
05.084.15	30 TON	255mm	150mm	€135

KRAFTWELL®

ACESSÓRIOS DE OFICINA

MACACOS DE GARRAFA



Referência	Peso	Alt. Mín.	Alt. Máx.	Preço
KRWBJ2	2 TON	148mm	278mm	€14
KRWBJ10	10 TON	200mm	385mm	€40
KRWBJ12	12 TON	210mm	395mm	€42

ACESSÓRIOS DE OFICINA

protools

PREGUIÇA AUTO PROTOOLS



Referência	Capacidade	Alt. Mín.	Alt. Máx.	Preço
PJS005.310.1	5,5 TON	310mm	480mm	€210
PJS010.310.1	10 TON			€268
PJS020.310.1	20 TON			€312

PREGUIÇA AUTO PROTOOLS



Referência	Capacidade	Alt. Mín.	Alt. Máx.	Preço
PJS005.445.1	5,5 TON	445mm	730mm	€240
PJS010.445.1	10 TON			€325
PJS020.445.1	20 TON			€362

PREGUIÇA AUTO PROTOOLS



Referência	Capacidade	Alt. Mín.	Alt. Máx.	Preço
PTJ010.695.1	10 TON	695mm	1200mm	€462
PTJ020.695.1	20 TON			€487

MACACO PNEUMÁTICO DE 2 ESTÁGIOS

2 Pistons desmultiplicação

6-8 BAR

25 kg



Referência	Capacidade	Alt. Mín.	Alt. Máx.	Preço
PJX020.245.1	10-20 TON	250mm	538mm	€1.220

MACACO PNEUMÁTICO 30-15 TON

2 Pistons desmultiplicação

9-12 BAR

33 kg



Referência	Capacidade	Alt. Mín.	Alt. Máx.	Preço
PJX020.245.1	30-15 TON	150mm	295mm	€1.770

MACACO PNEUMÁTICO VEíCULOS PESADOS

2 Pistons desmultiplicação

PJA040.150.2L

8-10 BAR

55 kg



PJA050.200.2

9-12 BAR

75 kg

Referência	Capacidade	Alt. Mín.	Alt. Máx.	Preço
PJA040.150.2L	40-20 TON	150mm	295mm	€1.990
PJA050.200.2	50-30 TON	200mm	410mm	€2.540

MACACO PNEUMÁTICO VEÍCULOS PESADOS

3 Pistons
desmultiplicação



PJA040.125.3

8-10 BAR

34 kg

PJA075.180.3S

8-10 BAR

115 kg

Referência	Capacidade	Alt. Mín.	Alt. Máx.	Preço
PJA040.125.3	40-22-10 TON	125mm	275mm	€2.650
PJA075.180.3S	75-50-25 TON	180mm	430mm	€3.480



MACACO DUPLO PISTON DE BAIXO PERFIL



Referência	Capacidade	Alt. Mín.	Alt. Máx.	Preço
05.084.02L	3 TON	80mm	495mm	€220

MACACO DUPLO PISTON



44 kg

Referência	Capacidade	Alt. Mín.	Alt. Máx.	Preço
05.084.26	5 TON	100mm	533mm	€331

MACACO HIDRAÚLICO COMPRIDO 5 TON



73 kg

Referência	Capacidade	Alt. Mín.	Alt. Máx.	Preço
PJH005.130.1	5 TON	130mm	580mm	€1050

MACACO HIDRAÚLICO COMPRIDO 10 TON



120 kg

Referência	Capacidade	Alt. Mín.	Alt. Máx.	Preço
PJH010.180.1	10 TON	180mm	600mm	€1.920

ACESSÓRIOS DE OFICINA

MARCO TOOLS BY SPIN

SUPORTE DE MOTOR ROTATIVO



6 Rodas para
maior estabilidade

KG 36 kg

Referência	Capacidade	Prato de fixação	Alt. Solo	Preço
05.085.12	900 KG	250x150x12mm	800mm	€247

GRUA DE ELEVAÇÃO DE MOTORES



KG 76 kg

Referência	Capacidade	Medidas	Preço
05.085.08 Combi	1 TON	1620x930x1600mm	€364

INSULFLADOR DE PNEUS CANHÃO DE AR

Válvula de segurança
Ideal para pneus tubeless até 24.5"
Para enchimento rápido de pneus







KG 14 kg

Referência	Cilindro	Manómetro	Dimensões	Preço
03.000.52	19 Litros	Ø50mm	460x400x310mm	€135

CARRO DE TRANSPORTE PARA PNEUS VEÍCULOS PESADOS

Ajustável







KG 14 kg

Referência	Capacidade	Pneus	Preço
05.088.130	250 KG	De 6,5" a 22,5"	€250

PLATAFORMA ELEVATÓRIA - 1.2TON

IDEAL PARA CARROS ELÉCTRICOS



Plataforma de elevação electro-hidráulica
Projectada para montar e desmontar
Motores, caixas e baterias de lítio
de automóveis híbridos e eléctricos.
Com controlo remoto







KG 418 kg

Referência	Capacidade	Alt. Mín.	Alt. Máx.	Dimensão da plataforma	Preço
05.085.27	1,2 TON	560mm	1915mm	1300x770	€4.000

PETER
PROFESSIONAL EQUIPMENT

ACESSÓRIOS DE OFICINA

CARRO DE FERRAMENTAS 172 PEÇAS E 7 GAVETAS

Módulos de espuma
Fechadura de segurança
Armário em plástico antiderrapante
Medidas: 459x676x1010mm





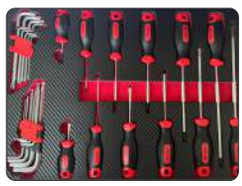


Módulo de chaves de caixa com 108 peças
Módulo de chaves combinadas de 6 a 22mm
Jogo de chaves anel 6x7mm a 20x22mm, 27x27mm e 30x32mm
Martelo, maço, alicate extensível, fita métrica, alicate de pressão,
alicate de corte, alicate de pontas e 2 alicates de freios.
Jogo de chaves de fenda 3.0x75mm, 3.5x75mm, 4.0x100, 5.5x100, 6.5x150, 8.0x175mm
Jogo de chaves Philips 0x75mm, 1x100mm, 2x38mm, 2x100mm, 2x125mm, 3x150mm, 4x200mm
Jogo de chaves Torx 10x75mm, 15x75mm, 20x100mm, 25x100mm, 27x100mm, 30x125mm, 40x150mm





Referência	Preço
PS701	€400

PRENSA HIDRÁULICA COM PISTON MÓVEL






Prensa hidráulica com Piston Móvel
Válvula de segurança de sobrecarga
Retorno automático do cilindro
Manómetro de pressão
Pistão de aço tratado
Válvula limitadora

Referência	Capacidade	Velocidades	Preço
P25M	25 TON	1	€1.140
P35M	35 TON		€1.260

PRENSA HIDRÁULICA COM PISTON MÓVEL






Prensa hidráulica com Piston Móvel
Válvula de segurança de sobrecarga
Retorno automático do cilindro
Manómetro de pressão
Pistão de aço tratado
Válvula limitadora

Referência	Capacidade	Elevador de Mesa	Velocidades	Preço
PD35M	35 TON	Sim	2	€1.580
PD50M	50 TON			€2.600

ACESSÓRIOS DE OFICINA

MARCO TOOLS BY SPIN

POSICIONADOR DE AUTOMÓVEIS



Macaco Hidráulico de Posicionamento de Veículos
Facilite o movimento e posicionamento de veículos com precisão e sem esforço. Equipado com um sistema hidráulico eficiente, permite elevar e deslocar automóveis de forma segura e rápida, ideal para oficinas, stands, concessionários e garagens.

- 19 kg
- Abertura máx/mín: 650-300mm
- Capacidade: 600kg

Referência	Quantidade	Preço
05.087.06	1	€170
05.087.06	2	€340

DECAPAGEM A AREIA INDUSTRIAL





Abertura superior
Aspirador com ciclone
420 Litros
Comando pedal
Ciclone permite uma extração
Do pó e da areia eficaz
Iluminação interna
Inclui: 4 cerâmicas
1 Pistola industrial
2 Lâmpadas halogénio
5 Películas de proteção da luz
2 Rolos de vedação
1 Rolo teflom e separador de água

- Bico 6,7mm
- Consumo de ar: 630 l/min
- Pressão de Trabalho Entre 3.5 e 5.5 BAR

Referência	Capacidade	Dimensão Externa	Dimensão Box	Dimensão Porta	Preço
05.075.16	420 Litros	1210x610x1700mm	596x838x625mm	1000x570mm	€1.890

DECAPAGEM A AREIA



- Consumo de ar: 450/550 l/min
- Pressão de Trabalho Entre 2.8 e 5.6 BAR

Preparado para aspiração (não incluída)
Incluí:
Par de luvas
Conjunto de bicos
Pistola de jacto de areia

Referência	Capacidade	Dimensão Box	Preço
05.075.10	220 Litros	596x838x625mm	€510

ACESSÓRIOS PARA DECAPAGEM DE AREIA

Acessórios	05.075.16	05.075.10	05.075.17	05.075.18
Bocais para Pistola	05.075.22	05.075.11	05.075.26	05.075.24
Pistola de Decapagem	05.075.23	05.075.13	05.075.28	05.075.29
Par de luvas	05.075.12	05.075.12		

PREÇOS DOS ACESSÓRIOS SOB CONSULTA

MÁQUINA DE DESMONTAR PNEUS SEMI-AUTOMÁTICA



Máquina de desmontar pneus semi-automática com movimento lateral.
- Braço horizontal oscilante com chapéu hexagonal Ø36mm
- Bloqueio mecânico e ajuste vertical do braço de montagem
- 4 pinças autocentradas com cilindro pneumático duplo para fixação segura
- Cilindros de fixação potentes para maior estabilidade
- Inclui filtro de lubrificação e regulador de pressão



Braço horizontal com veio hexagonal de 36mm



Punho de bloqueio do veio hexagonal



- 12-24" Bloqueio exterior
- 10-22" Bloqueio interior
- Diâmetro máximo: 960mm
- Largura da jante: 3-15"
- Força do detalonador: 2700kg
- Pressão de Trabalho 8 - 10 BAR
- 380V 50HZ - 3 Fases
- 0.75 KW
- 160 kg

Acessórios incluídos





Opcional	Preço
Adaptador para Motociclos / ATV pode diminuir até 5" no tamanho do raio da jante PS313	€185

Referência	Preço
PS323	€1030

MÁQUINA DE DESMONTAR PNEUS SEMI-AUTOMÁTICA







Máquina de desmontar pneus semi-automática com movimento lateral
- Braço horizontal oscilante com chapéu hexagonal Ø41mm
- Bloqueio mecânico e ajuste vertical do braço de montagem
- 4 pinças autocentradas com cilindro pneumático duplo para fixação segura
- Cilindros de fixação potentes para maior estabilidade
- Inclui filtro de lubrificação e regulador de pressão



PX10 - Braço ajudante incluído

O braço PX10 auxilia na desmontagem de pneus de flanco rígido, empurrando-os para o centro de descida. Esta funcionalidade reduz significativamente o esforço da alavanca e minimiza o risco de danos no talão.

- 12-24" Bloqueio exterior
- 10-22" Bloqueio interior
- Diâmetro máximo: 1040mm
- Largura da jante: 3-15"
- Força do detalonador: 2700kg
- Pressão de Trabalho 8 - 10 BAR
- 380V 50HZ - 3 Fases
- 0.75 KW
- 190 kg

Acessórios incluídos





Opcional	Preço
Adaptador para Motociclos / ATV pode diminuir até 5" no tamanho do raio da jante PS313	€185

Referência	Preço
PS322	€1.450

MÁQUINAS PARA PNEUS

PETER
PROFESSIONAL EQUIPMENT

MÁQUINA DE DESMONTAR PNEUS AUTOMÁTICA



Máquina equipada com movimento transversal de 2 velocidades, insuflador e braço auxiliar para maior eficiência.
- Braço horizontal giratório com chapéu hexagonal Ø41mm
- Bloqueio mecânico e braço de montagem com ajuste total
- Inclui filtro de lubrificação e regulador de pressão para melhor desempenho
- Conjunto dos pedais removível, permitindo uma fácil manutenção
- Sistema insuflador com canhão de ar, para enchimento rápido de pneus

Braço auxiliar DP30 incluído

Facilita a montagem e remoção de pneus de baixo perfil e Runflat. Disco de elevação de pneus. Rolo de posição intermediária.

- 12-24" Bloqueio exterior
- 10-22" Bloqueio interior
- Diâmetro máximo: 1040mm
- Largura da jante: 3-15"
- Força do detalonador: 2700kg
- Pressão de Trabalho 8 - 10 BAR
- 1 KW
- 380V 50HZ - 3 Fases
- 293 kg

Acessórios incluídos




Pinças autocentradas


Insuflador com canhão de ar


Detanolador

	Opcional	Preço
	Adaptador para Motociclos / ATV pode diminuir até 5" no tamanho do raio da jante PS313	€185

Referência	Preço
PS321	€2.150

MÁQUINA DE DESMONTAR PNEUS AUTOMÁTICA LEVERLESS



Máquina de desmontar pneus super-automática com movimento transversal
- Bloqueio pneumático simultâneo dos braços horizontal e vertical
- Posicionamento automático da cabeça na posição de trabalho ideal
- Inclui filtro de lubrificação e regulador de pressão para melhor desempenho
- Sistema insuflador com canhão de ar, para enchimento rápido de pneus



Braço de apoio auxiliar direito DP30 incluído

Facilita a montagem e remoção de pneus de baixo perfil e Runflat. Disco de elevação de pneus. Rolo de posição intermediária.



Braço de apoio auxiliar esquerdo PX30 incluído

Facilita a montagem e remoção de pneus de baixo perfil e Runflat. Disco de elevação de pneus.

- 12-28" Bloqueio exterior
- 10-24" Bloqueio interior
- Diâmetro máximo: 1150mm
- Largura da jante: 3-15"
- Força do detalonador: 2700kg
- Pressão de Trabalho 8 - 10 BAR
- 380V 50HZ - 3 Fases
- 1 KW
- 336 kg

Acessórios incluídos




Insuflador com canhão de ar


Pinças autocentradas

	Opcional	Preço
	Adaptador para Motociclos / ATV pode diminuir até 5" no tamanho do raio da jante PS313	€185

Referência	Preço
PS324	€3.320

AUTOMOTIVE EQUIPMENT

MÁQUINAS PARA PNEUS

MÁQUINA DE DESMONTAR PNEUS SEMI-AUTOMÁTICA STEPLINE 2300



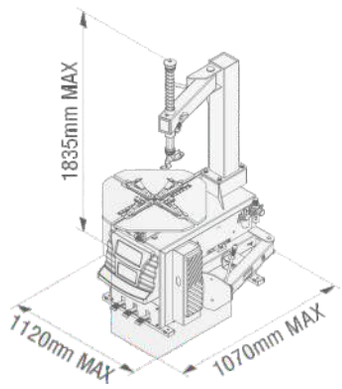

Abertura de disjuntores - 320 mm

- 10-21" Bloqueio exterior
- 12-23" Bloqueio interior
- Diâmetro máximo: 960mm
- Largura da jante: 3-12"
- Força do detalonador: 255kg
- Pressão de Trabalho 8 - 10 BAR
- 220V - 50HZ - 1 Fase
- Potência do motor (Pedal duas velocidades) 0,75 KW - 1,1 KW
- Vel. de rotação do mandril: 7 R.P.M.
- Nível de ruído: <70 dB(a)



Opcional	Preço
KIT Grampos Motobike C-M-0200000A (6-25") 4pcs	€139



Opcional	Preço
HELPER HSA 21 8-11900262	€450

Opcional	Preço
Opção trifásica	€130

MADE IN ITALY

Referência	Preço
0-11901512/16	€1.290

MÁQUINA DE DESMONTAR PNEUS AUTOMÁTICA STEPLINE 3500



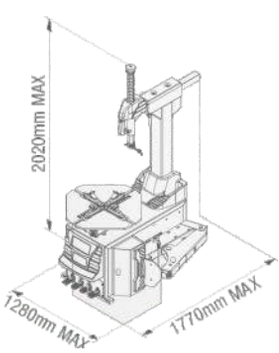

- 10-21" Bloqueio exterior
- 12-23" Bloqueio interior
- Diâmetro máximo: 1040mm
- Largura da jante: 3-12"
- Força do detalonador: 285kg
- Pressão de Trabalho 8 - 10 BAR
- 380V - 50HZ - 3 Fases
- Potência do motor (Pedal duas velocidades) 0,75 KW - 1,1 KW
- Vel. de rotação do mandril: 7 R.P.M. - 2V 6.5-13 R.P.M.
- Nível de ruído: <70 dB(a)



Opcional	Preço
HELPER HTB 21 8-11900261	€640

Opcional	Preço
Opção monofásica	€130

Referência	Com inflator?	Preço
STEPLINE 3500 1V 0-11901401/16	Não	€1.600
STEPLINE 3500 2V 0-11901421/16	Não	€1.690
STEPLINE 3500 2VTI 0-11901431/16	Sim	€1.890

MÁQUINAS PARA PNEUS

AUTOMOTIVE EQUIPMENT

MÁQUINA DE DESMONTAR PNEUS AUTOMÁTICA STEPLINE 4000 TI 2V



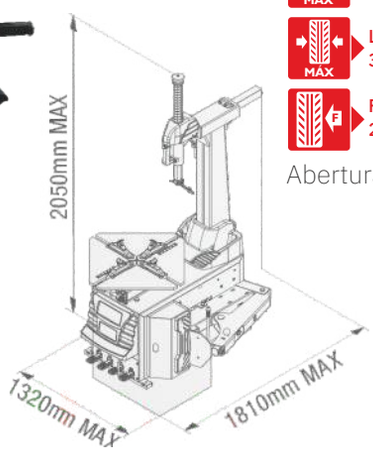

- 11-24" Bloqueio exterior
- 13-26" Bloqueio interior
- Diâmetro máximo: 1100mm
- Largura da jante: 3-14"
- Força do detalonador: 285kg
- Pressão de Trabalho 8 - 10 BAR
- 380V - 50HZ - 3 Fases
- Potência do motor (Pedal duas velocidades) 0,85 KW - 1,1 KW
- Vel. de rotação do mandril: 7 R.P.M. - 2V 6.5-13 R.P.M.
- Nível de ruído: <70 dB(a)

Abertura das morsas - 380 mm



Opcional	Preço
HELPER HTB 24 8-11900260	€720

Opcional	Preço
Opção monofásica	€130

Referência	Com inflator?	Preço
STEPLINE 4000 TI 2V 0-11901331/16	Não	€2.390

MÁQUINA DE DESMONTAR PNEUS AUTOMÁTICA STEPLINE 4000 2V

RECOMENDADO PELA: MICHELIN



- 11-24" Bloqueio exterior
- 13-26" Bloqueio interior
- Diâmetro máximo: 1100mm
- Largura da jante: 3-14"
- Força do detalonador: 1530kg
- Pressão de Trabalho 8 - 10 BAR
- 380V - 50HZ - 3 Fases
- Potência do motor (Pedal duas velocidades) 0,85 KW - 1,1 KW
- Vel. de rotação do mandril: 7 R.P.M. - 2V 6.5-13 R.P.M.
- Nível de ruído: <70 dB(a)

Abertura das morsas - 380 mm

Acessórios incluídos:





Opcional	Preço
HELPER HTB 24 8-11900260	€720

Opcional	Preço
Opção monofásica	€130

Referência	Com inflator?	Preço
STEPLINE 4000 2V 0-11901321/16	Não	€2.190

AUTOMOTIVE EQUIPMENT

MÁQUINAS PARA PNEUS

MÁQUINA DE DESMONTAR PNEUS AUTOMÁTICA 480 TOP TI LEVERLESS







- 10-24" Bloqueio exterior
- 13-27" Bloqueio interior
- Diâmetro máximo: 1040mm
- Largura da jante: 3-14"
- Força do detalonador: 2900kg
- Pressão de Trabalho 8 - 10 BAR
- 380V - 50HZ - 3 Fases
- Potência do motor (Pedal duas velocidades) 0,85 KW - 1,1 KW
- Vel. de rotação do mandril: 8,5 R.P.M.
- Nível de ruído: <70 dB(a)

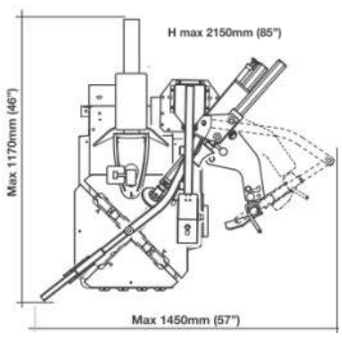

Opcional	Preço
Opção monofásica	€360

Acessórios incluídos:



Opcional	Preço
PLS2 - Elevador Pneumático 60kg	€650

Referência	Preço
STEPLINE 480 TOP TI 0-11634906/16	€8.998



MÁQUINAS PARA PNEUS

PETER
PROFESSIONAL EQUIPMENT

MÁQUINA DE DESMONTAR PNEUS CAMIÃO/BUS AUTOMÁTICA ELECTROHIDRAÚLICA



Máquina de desmontar pneus para veículos pesados, autocarros e tratores - robustez e eficiência para grandes dimensões.
- Consola ajustável, permitindo um ângulo de trabalho mais ergonómico
- Unidade de energia hidráulica integrada para maior potência e precisão
- Função de espera, reduzindo o consumo de energia
- Mandril de fixação bidirecional, garantindo flexibilidade na operação
- Manómetro integrado para monitorização da pressão hidráulica
- Pinças em nylon para proteger as jantes.

- 14"-26" Bloqueio Exterior
- Peso Máx. da Roda 500kg
- Diâmetro máximo: 1600mm
- Largura da jante: 780mm
- Força do detalonador: 2700kg
- Pressão de Trabalho 130 BAR
- 380V - 50HZ - 3 Fases
- Potência do motor 1,5 KW
- 500 kg



Acessórios incluídos



Referência	Preço
PS328	€4.800

MÁQUINA DE DESMONTAR PNEUS CAMIÃO/BUS AUTOMÁTICA ELECTROHIDRAÚLICA



Máquina de trocar pneus para veículos pesados – Para rodas até 56”.
- Sistema electrohidráulico para máxima potência e eficiência
- Consola ajustável, permitindo um ângulo de trabalho mais ergonómico
- Rotação manual da ferramenta, garantindo controlo preciso
- Mandril de fixação bidirecional, com duas velocidades para maior versatilidade
- Manómetro integrado para monitorização da pressão hidráulica
- Pinças em nylon para proteger as jantes.


Mandril de extensão


Mandíbulas das pinças


Mandril de fixação autocentrante com controlo hidráulico


Caixa de controlo de 24V

- 14"-46" Bloqueio exterior 56" com adaptador incluído
- Peso Máx. da Roda 1500kg
- Diâmetro máximo: 2300mm
- Largura da jante: 1065mm
- Força do detalonador: 2700kg
- Pressão de Trabalho 130 BAR
- 770 kg
- 380V - 50HZ - 3 Fases
- Potência do motor 1,5 KW

Acessórios incluídos



Referência	Preço
PS329	€7.920

MÁQUINA DE DESMONTAR PNEUS PARA PESADOS STEPLINE 5400 TRUCK



Potência e precisão na desmontagem de pneus pesados.
- Máquina eletrohidráulica para montagem e desmontagem eficiente
- Compatível com jantes até 26” – ideal para camiões, autocarros e veículos industriais
- Adequada para pneus com ou sem câmara de ar
- Braço de elevação manual e inclinação da ferramenta para maior controlo

- 14"-26" Bloqueio exterior
- Pressão de Trabalho 130 BAR
- Peso Máx. da Roda 700kg
- 400V - 50/60HZ - 3 Fases
- Diâmetro máximo: 1500mm
- Potência do motor 1,8 KW
- Largura da jante: 780mm
- Vel. de rotação do mandril: 6 R.P.M.
- Força do detalonador: 1630kg
- 498 kg

Acessórios inclúidos:



Referência	Preço
0-121021101/16	€6.390

MÁQUINA DE DESMONTAR PNEUS PARA PESADOS STEPLINE 5500S TRUCK



O equilíbrio perfeito entre desempenho e robustez.
- Ideal para uso médio a intenso, garantindo durabilidade e eficiência
- Estrutura reforçada e componentes de alta qualidade para maior resistência
- Compatível com qualquer tipo de pneu, oferecendo versatilidade na operação

- 14"- 40" Bloqueio exterior 56" com adaptador incluído
- Pressão de Trabalho 150 BAR
- Peso Máx. da Roda 1500kg
- 400V - 50/60HZ - 3 Fases
- Diâmetro máximo: 2300mm
- Potência do motor 3,2 KW
- Largura da jante: 1100mm
- Vel. de rotação do mandril: 5-9 R.P.M.
- Força do detalonador: 2855kg
- 980 kg

Acessórios inclúidos:



Referência	Preço
0-12104301/16	€9.800

AUTOMOTIVE EQUIPMENT

MÁQUINA DE DESMONTAR PNEUS CAMIÃO/BUS SEMI-AUTOMÁTICA TECO 55A







Acessórios inclúidos:



Opcional SE2 incluído

Máquina de desmontar pneus eletro-hidráulica – TECO 55A
- Indicada para camiões, autocarros, tratores e veículos de terraplanagem
- Compatível com jantes de canal ou anel elástico e pneus com ou sem câmara de ar
- Função de gestão de energia, reduzindo o consumo quando a máquina não está em uso



- 14"- 40" Bloqueio exterior 56" com adaptador incluído
- 400V 50/60HZ - 3 Fases
- Peso Máx. da Roda 1000kg
- Potência do motor 1,8 KW
- Diâmetro máximo: 2300mm
- 782 kg
- Largura da jante: 1065mm
- Força do detalonador: 2753kg

Referência	Preço
0-12602601/16	€13.900



PETER
PROFESSIONAL EQUIPMENT

MÁQUINAS PARA CALIBRAR RODAS

MÁQUINA DE CALIBRAR RODAS AUTOMÁTICA PARA MOTAS/CARROS




Eixo de equilíbrio


Medidor


Projetor LED


Ponteiro Laser



Opcional	Preço
Falange Universal 5 pernos PS311	€430



Opcional	Preço
Adaptador para motociclos com parafuso de fixação PS312	€420

DYN ALU1 ALU2 ALUS STA

O equilibrador inclui todos os modos de medição, incluindo equilíbrio dinâmico, equilíbrio estático, 3 equilíbrios ALU e função opt personalizada.

Acessórios incluídos



- Diâmetro máx. pneu: 1000mm
- Diâmetro máx. jante: 10"-28"
- Largura da jante: 1.5"-20"
- Vel. de rotação: 200 R.P.M.
- 88 kg
- Peso Máx. da Roda 70kg
- Precisão de equilíbrio: +/- 1 grama
- 220V - 50HZ - 1 Fase
- Potência do motor 0,25 KW

Referência	Preço
PS301	€1.130

MÁQUINA DE CALIBRAR RODAS AUTOMÁTICA PARA MOTAS/CARROS




Medição da jante por Sonar



Motor Digital


Eixo de equilíbrio


Medidor


Ponteiro Laser

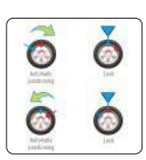
Rastreamento Automático



Opcional	Preço
Falange Universal 5 pernos PS311	€430



Opcional	Preço
Adaptador para motociclos com parafuso de fixação PS312	€420

DYN ALU1 ALU2 ALU3 ALU4 ALU5 ALUS1 ALUS2 MOTO1 MOTO2

O equilibrador inclui todos os modos de medição, incluindo equilíbrio dinâmico, equilíbrio estático, 7 equilíbrios ALU e função opt personalizada.

Acessórios incluídos



- Diâmetro máx. pneu: 1000mm
- Diâmetro máx. jante: 10"-24"
- Largura da jante: 1.5"-16"
- Vel. de rotação: 200 R.P.M.
- 90 kg
- Peso Máx. da Roda 70kg
- Precisão de equilíbrio: +/- 1 grama
- 220V - 50HZ - 1 Fase
- Potência do motor 0,25 KW

Referência	Preço
PS302	€2.240

MÁQUINAS PARA PNEUS

PETER
PROFESSIONAL EQUIPMENT

MÁQUINA DE CALIBRAR RODAS SUPER AUTOMÁTICA




Medição da jante por Sonar


Eixo de equilíbrio


Medidor


Projetor LED


Ponteiro Laser



Opcional	Preço
Falange Universal 5 pernos PS311	€430



Opcional	Preço
Adaptador para motociclos com parafuso de fixação PS312	€420

ALU1 ALU2 ALU3 ALU4 ALU5 ALU6 ALU7
DYN STA1 STA2 STA3 EALU1 EALU2

O equilibrador inclui todos os modos de medição, incluindo equilíbrio dinâmico, 3 equilíbrios estáticos, 7 equilíbrios ALU e 2 funções ocultas de divisão de contrapesos.

Acessórios incluídos



- Diâmetro máx. pneu: 1000mm
- Diâmetro máx. jante: 10"-32"
- Largura da jante: 1.5"-25"
- Vel. de rotação: 150 R.P.M.
- 115 kg
- Peso Máx. da Roda 70kg
- Precisão de equilíbrio: +/- 1 grama
- 220V - 50HZ - 1 Fase
- Potência do motor 0,25 KW

Referência	Preço
PS303	€3.020

MÁQUINA DE CALIBRAR RODAS AUTOMÁTICA PARA PESADOS



DYN ALU1 ALU2 ALU3 STA

Acessórios incluídos




Eixo de equilíbrio


Plataforma elevatória


Pedal de Travão


Painel de Controlo


Proteção da roda


Arrumos

- Diâmetro máx. pneu: 1200mm
- Diâmetro máx. jante: 10"-26"
- Largura da jante: 1.5"-20"
- Vel. de rotação: 200 R.P.M.
- 210 kg
- Peso Máx. da Roda 150kg
- Precisão de equilíbrio: +/- 10 grama
- 220V - 50HZ - 1 Fase
- Potência do motor 0,55 KW

O equilibrador inclui todos os modos de medição, incluindo equilíbrio dinâmico, equilíbrio estático, 3 equilíbrios ALU e função opt personalizada.

Referência	Preço
PS309	€2.920

AUTOMOTIVE EQUIPMENT

MÁQUINAS PARA PNEUS

MÁQUINA DE CALIBRAR COM ENTRADA AUTOMÁTICA DE DADOS STEPLINE 6600A



Travão no final do ciclo
Resguardo de protecção incluído
KIT de centralização e bloqueio incluído

- Diâmetro máx. pneu: 1118mm
- Diâmetro máx. jante: 1"-22,8"
- Largura da jante: 1.5"-20"
- Vel. de rotação: 150 R.P.M.
- Peso Máx. da Roda 70kg
- 230V - 50/60HZ - 1 Fase
- Potência do motor 0,25 KW
- 127 kg

Acessórios incluídos



Opcional	Preço
Falange 5 pernos 8-21100091 FRU-SA D.40	€650
Laser & LED KIT	€319

Referência	Dimensão	Preço
0-21900036/00	1270x1704x1089mm	€2.060

MÁQUINA DE CALIBRAR RODAS STEPLINE 6800A



Com monitor
Gráficos alta resolução
Software desenvolvido na Itália

- Diâmetro máx. pneu: 1118mm
- Diâmetro máx. jante: 1"-22,8"
- Largura da jante: 1.5"-20"
- Vel. de rotação: 150 R.P.M.
- Peso Máx. da Roda 70kg
- 230V - 50/60HZ - 1 Fase
- Potência do motor 0,25 KW
- 127 kg

Acessórios incluídos



Opcional	Preço
Falange 5 pernos Ø90x210mm FRU-SA D.40	€650
Laser & LED KIT	€319
KIT Motos BUK Basic	€599
Extensão PRA5 - Ø14 para motos	€72

Referência	Dimensão	Preço
0-21900038/00	510x690x1650mm	€2.790

MÁQUINA DE CALIBRAR RODAS TECO 680

Com KIT Laser & Light incluído



- Com monitor incluído
- Lançamento motorizado de baixo ruído
- Diâmetro do eixo - 40 mm
- Tempo de ciclo - 7s

- Diâmetro máx. pneu: 1000mm
- Diâmetro máx. jante: 28" - Ajuste manual até 35"
- Largura da jante: 1.5"-20"
- Vel. de rotação: 90-130 R.P.M.
- Peso Máx. da Roda 75kg
- Precisão de equilíbrio: +/- 1 grama
- 220V - 50HZ - 1 Fase
- Potência do motor 0,25 KW
- 82 kg

Opcional	Preço
Falange universal para rodas 3, 4 e 5 furos Modelos TECO 600, 670 e 680 8-21100091 FRV-SAD D.40 Ø90x210mm	€650
KIT SONAR TS 8-21100232 Medição Auto. da medida da roda	€590

Referência	Preço
0-21611710/16 + 8-211100238	€4.280

MÁQUINAS PARA PNEUS

AUTOMOTIVE EQUIPMENT

MÁQUINA DE CALIBRAR RODAS TECO 670



Entrada manual de parâmetros
Lançamento motorizado de baixo ruído
Diâmetro do eixo - 40 mm
Tempo de ciclo - 7 s

- Peso Máx. da Roda 75kg
- Diâmetro máx. pneu: 1000mm
- Precisão de equilíbrio: +/- 1 grama
- Diâmetro máx. jante: 28" - Ajuste manual até 35"
- 220V - 50HZ - 1 Fase
- Largura da jante: 1.5"-20"
- Potência do motor 0,25 KW
- Vel. de rotação: 90-130 R.P.M.
- 82 kg

Opcional	Preço
Falange universal para rodas 3, 4 e 5 furos Modelos TECO 600, 670 e 680 8-21100091 FRV-SAD D.40 Ø90x210mm	€650
KIT Laser Light 8-21100238	€310
KIT TS Sonar Sensor 8-21100232 Medição Auto. da medida da roda	€590

Referência	Preço
0-21667010/16	€3.090

MÁQUINA DE CALIBRAR RODAS TECO STEPLINE 9300 TRUCK



Equipado com todos os programas mais avançados
7 programas de calibragem
Calibragem rápida e fácil
Multioperador - 2 opções de trabalho
Função inspecção visual
Modo stand-by para poupar energia
Actualização de software por usb

- Diâmetro máx. pneu: 1200mm
- Peso Máx. da Roda 200kg
- Diâmetro máx. jante: 28" - Ajuste manual até 35"
- 220V - 50/60HZ - 1 Fase
- Largura da jante: 1.5"-20"
- Potência do motor 0,37 KW
- Vel. de rotação: 120 R.P.M. Carro 90 R.P.M. Camião
- Pressão Pneumática 8 - 12 BAR

Opcional	Preço
Laser & LED KIT 8-21900188	€329

Acessórios incluídos



Referência	Dimensão	Preço
0-21900026/39	1815x1381mm	€4.940

PETER
PROFESSIONAL EQUIPMENT

MÁQUINAS PARA ALINHAR DIREÇÕES

MÁQUINA DE ALINHAR DIREÇÕES 3D AUTOMÁTICA




Grampos


Cobertura


Câmara


Ecrã LCD 32"

- Convergência (Toe)
  Precisão: ±1'
  Alcance: ±24º
- Câmber
  Precisão: ±1'
  Alcance: ±10º
- Cáster
  Precisão: ±2'
  Alcance: ±20º
- 245 kg
- Inclinação do eixo de direção
  Precisão: ±2'
  Alcance: ±20º
- Desfasamento do eixo
  Precisão: ±1'
  Alcance: ±10º
- Alinhamento do eixo traseiro
  Precisão: ±1'
  Alcance: ±10º

Rastreio automático de alvos com ecrã único
Poste e feixe de seguimento automático
Mini PC e ecrã de 32"
4 braçadeiras de roda 10"~22”
4 placas de tarja e 2 placas de viragem
1 suporte do volante e 1 depressor de travões
2 blocos de cunha de borracha

- Câmara HD industrial
- CPU poderoso
- Mini placa de alvo
- Base de dados com mais de 20.000 modelos de automóveis Com actualizações constantes
- Função de adaptabilidade ambiental específica e flash de luz para câmaras
- Aplicável a véiculos com grande distância entre eixos
- Câmara substituível
- Múltiplas formas de compensação ou compensação livre
- Não necessita de calibração durante a instalação
- Função de autodiagnóstico e correção
- Função de gestão da eficiência de trabalho
- Sistema operativo Windows
- Registro do estado de operação
- Função dupla de exibição de dados
- Medição completa dos dados do chassis incluíndo a distância entre eixos, largura, desalinhamento do eixo, etc
- 220V - 50HZ - 1PH

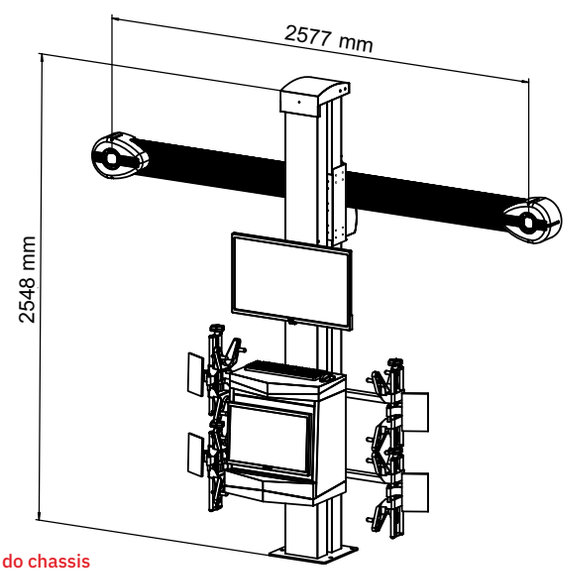

Referência	Preço
PS341	€11.360

MÁQUINAS PARA ALINHAR DIREÇÕES

AUTOMOTIVE EQUIPMENT

MÁQUINA PARA ALINHAR DIREÇÕES TECO 920



Compatível com sistema universal

PROADAS

Tecnologia de 2 câmaras digitais de alta resolução
4 alvos visuais antichoque
4 garras de fixação de 11 " a 26 "
Banco de dados com mais de 40.000 veículos
Equipado com pc intel com Windows 10 Pro
Linguagem em português
Impressora e monitor incluídos





Acessórios incluídos

- **Convergência (Toe)** Precisão: 0,01º Alcance: ±20º
- **Inclinação do eixo de direção** Precisão: 0,01º Alcance: ±30º
- **Câmber** Precisão: 0,01º Alcance: ±10º
- **Desfasamento do eixo** Precisão: 0,01º Alcance: ±22º
- **Cáster** Precisão: 0,01º Alcance: ±30º
- **Alinhamento do eixo traseiro** Precisão: 0,01º Alcance: ±10º

Referência	Opcional	Preço
8-34900071	Software rastreador automático de target. Sobe automaticamente com o elevador	€490

Referência	Preço
TECO 920	€11.900

Altura 2918mm
Largura 2878mm
Da base aos pratos de 1800 a 3000mm
Câmaras trabalham de 500 a 2560mm de altura

MÁQUINA DE ALINHAR DIREÇÕES 3D TECO 990

TOPO DE GAMA



Compatível com sistema universal

PROADAS

4 câmaras hi-q de alta reolução
com indicadores luminosos
Elevador integrado na coluna com seguimento automático dos target
PC com Windows e novo software multimarcas
Target leves de alta resolução e anti reflexo
Paínel sinótico luminoso junto as câmaras
Espaço de instalação reduzido
Mais de 84.000 carros e vans
Monitor LCD e impressora incluidos
Função ROC Smart incluída

- **Convergência (Toe)** Precisão: 0,01º Alcance: ±20º
- **Inclinação do eixo de direção** Precisão: 0,01º Alcance: ±30º
- **Câmber** Precisão: 0,01º Alcance: ±10º
- **Desfasamento do eixo** Precisão: 0,01º Alcance: ±10º
- **Cáster** Precisão: 0,01º Alcance: ±30º
- **Alinhamento do eixo traseiro** Precisão: 0,01º Alcance: ±10º

Referência	Preço
0-34103001/49	€15.990

MÁQUINA PARA ALINHAR DIREÇÕES TECO 814 ESPECIAL PESADOS

Compatível com sistema universal

PROADAS







Windows 10
Transmissão de dados wireless
Banco de dados com mais de 40.000 veículos
Programa especial para camiões ate 4 eixos,
Reboques e semi reboques (opcional)

Opcionais:



833100111
Par de Pads para pratos



CPRA-2
2 pratos giratórios para camião ø365 3ton



AS-2
4 medidores com 8 sensores ccd as-2 12"-21"



PC AS-2
4 und. para extensão AS-2 camião

Acessórios incluídos:



Convergência (Toe)
Precisão: 0,01º
Alcance: ±48º

Inclinação do eixo de direção
Precisão: 0,01º
Alcance: ±30º

Câmber
Precisão: 0,01º
Alcance: ±10º

Desfasamento do eixo
Precisão: 0,01º
Alcance: ±24º

Cáster
Precisão: 0,01º
Alcance: ±30º

Alinhamento do eixo traseiro
Precisão: 0,01º
Alcance: ±24º

Referência	Preço
0-33603801/16	€13.900



MÁQUINAS PARA LAVAR PEÇAS

Teknox METAL CLEANING

MÁQUINA PARA LAVAR PEÇAS



Reservatório único
Com pedal de comando
Ideal para todas as indústrias
Iluminação interior
Pistola de ar comprimido

Temperatura e pressão ajustáveis
Toda em Inox AISI 304
Bomba em aço inox
Vidro temperado
Aviso de nível mínimo de água

60ºC
8 BAR

Referência	Capacidade de carga	Capacidade do reservatório	Bomba	Alimentação	Área de lavagem	Preço
LP 3C	70 KG	75 L	5 BAR 2 L/min 2 BAR 5 L/min	230V Pneumática	950x700x450mm	€4.320
LP 4C	70 KG	90 L			1200x800x450mm	€5.200

MÁQUINA DE LAVAR PEÇAS ALTA PRESSÃO



Fecho assistido - Luvas latex
Lança especial
Punho antideslizante
Iluminação LED Interior

60ºC
80 BAR
230V

Referência	Capacidade de carga	Capacidade do reservatório	Aquecimento do Tanque	Bomba	Área de lavagem	Preço
LP 3X	70 KG	75 L	3 KW	1,5KW 80BAR 12,5 L/min	950x700x450mm	€5.620
LP 4X	70 KG	90 L			1200x800x450mm	€6.120

MÁQUINA DE LAVAR PEÇAS AUTOMÁTICA



Cesto reforçado galvanizado
Filtro em INOX 304
Bomba elétrica em INOX
Válvula de descarga
Sistema de lavagem
Totalmente em INOX

400V



Opcionais	Preço
Desoleador a disco com motorização	€365



Opcionais	Preço
Filtro para recolha de sólidos e gordura	€620

Referência	Capacidade de carga	Capacidade do reservatório	Aquecimento do Tanque	Bomba	Tamanho	Preço
P 80	100 KG	130 L	4 KW	0,5-2.2 KW 2,5-5 BAR 120- 180 L/min	1120x1050x 1850mm	€5.140

greentechno

MÁQUINAS PARA LAVAR PEÇAS

MÁQUINA DE LIMPEZA ULTRASONS

ecoclean



LIMPEZA ULTRASONS

Frequência 40 KHZ
Painel Touch 7' - Sistema SSX3
Em INOX 304 e 316
Sistema UP and DOWN
Varrimento lateral de superficie

V 400V

Referência	Capacidade de carga	Capacidade do reservatório	Aquecimento do Tanque	Ultrasons	Área de lavagem	Preço
GTS-16	100 KG	160 L	4,5 KW	1500 W	680x440x 350mm	**€13.740**

MÁQUINA DE LIMPEZA ULTRASONS

ecoclean



LIMPEZA ULTRASONS

Frequência 40 KHZ
Painel touch 4.3' - Sistema SSX3
Em INOX 304 e 316
Sistema Up and Down
Varrimento lateral de superfície
Produto recomendado

V 220V ou 400V

Referência	Capacidade de carga	Capacidade do reservatório	Aquecimento do Tanque	Ultrasons	Área de lavagem	Preço
GT-MOTION	75 KG	160 L	3-4,5 KW	1500 W	680x440x 350mm	**€12.580**

ANTES DA LIMPEZA ULTRASONS



DEPOIS DA LIMPEZA ULTRASONS

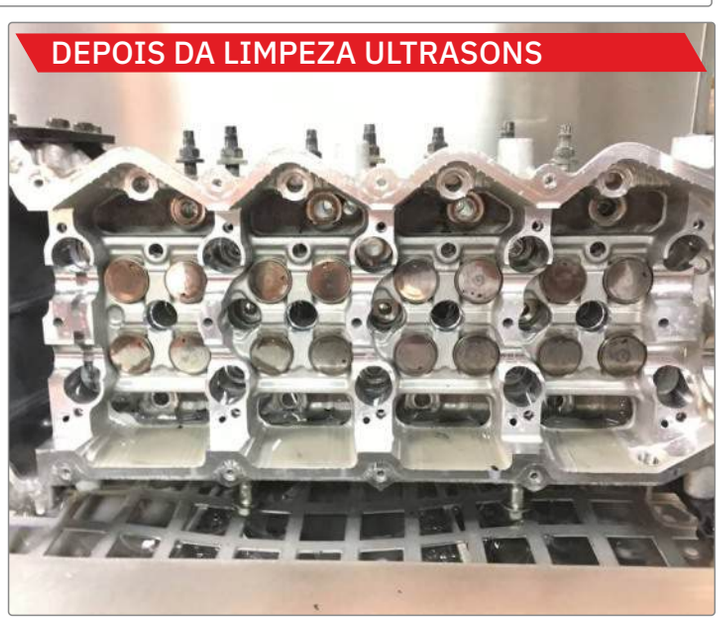

MÁQUINAS PARA LAVAR PEÇAS

MÁQUINA DE LIMPEZA ULTRASONS





As máquinas de ultrassons são a solução ideal para a limpeza profunda e eficaz de peças para automóveis, como componentes de motor, jantes de liga leve e peças metálicas.






Referência	Tamanho do tanque	Tamanho da máquina	Tanque	Potência Ultrasons	Frequência	Fonte de alimentação	Potência de Aquecimento	Preço
02.009.17	300x240x150mm	330x270x310mm	9,5L	240W	40KHz	220V 50/60Hz	300W	€397
02.009.25	500x300x200mm	530x330x36mm	27L	600W	40KHz	220V 50/60Hz	500W	€899
02.009.22	500x350x300mm	570x450x650mm	53L	900W	28KHz	220V - 1 fase	1500W	€2.400
02.009.23	600x500x450mm	670x600x780mm	135L	1800W	28KHz	400V - 50Hz 3 fases	4500W	€5.300
02.009.18	800x600x550mm	920x720x880mm	264L	3000W	28KHz	400V - 50Hz 3 fases	6000W	€6.700
02.009.19	1000x600x600mm	1150x720x950mm	360L	3600W	28KHz	400V - 50Hz 3 fases	9000W	€7.700

LÍQUIDO DECAPANTE PARA TANQUES DE ULTRASONS



Diluição máxima de 10% (90% água) para um desempenho ideal.

Referência	Preço
02.000.43	€60

MÁQUINA DE ALINHAR FARÓIS



Reference



Adequado para verificar e ajustar qualquer tipo de farol
(Farol alto, baixo e farol de neblina) MIN 250 - MAX 1350 MM
Inclusive faróis com lâmpadas XENON e LED
Indicado para veículos ligeiros, pesados e motos
Tela de mira interna com escala para veículos com volante
Direita e Esquerda
Visor de alinhamento de fio de aço com sistema de calibração
Sistema de ajuste de altura com sistema de travamento
Luxímetro digital
Uso confortável devido ao posicionamento das rodas
Base anti-queda robusta
Fornecido com manuais de montagem, operação e calibração

Referência	Preço
1540-LJN5413	€450

MÁQUINA DE ALINHAR FARÓIS - DOUBLE LASER



Reference



Adequado para verificar e ajustar qualquer tipo de farol
(Farol alto, baixo e farol de neblina), MIN 250 - MAX 1350 MM
Inclusive faróis com lâmpadas XENON e LED
Indicado para veículos ligeiros, pesados e motos
Tela de medição regulável interna com escala para veículos
Com volante à direita e à esquerda
Visor de alinhamento a Laser + Apontador LASER central para
facilitar o posicionamento da unidade na frente do veículo
Sistema de ajuste de altura com sistema de travamento
Luxímetro digital
Uso confortável devido ao posicionamento das rodas
Fornecido com manuais de montagem, operação e calibração

Referência	Preço
LH5415-LJN5416	€695



(ATF) INSTALAÇÕES DE TESTE

MÁQUINA SEMI AUTOMÁTICA PARA MUDANÇA DE ÓLEO DE CAIXAS AUTOMÁTICAS



Display gráfico 240X64 - Apenas 4 botões
Software intuitivo multi-língua
Medição de pressão de retorno
Selecção de peso especifico do óleo KG/LT
2 balanças electrónicas - 1 bomba 220V
Modo manual ou automático
Proteção contra sobre-pressão com recirculação automática
Compensação do comprimento das mangueiras
Actualização de software disponível

Atf START



NOVO

ATF STANDARD KIT



Kit STANDARD ATF incluído:
2 malas com adaptadores e mangueiras para veículos europeus e asiáticos
SmartPack (acesso gratuito à base de dados ONLINE durante 12 meses)

Referência	Preço
02.023.60	€3.900

MÁQUINA PARA REVISÃO E MANUTENÇÃO DE CAIXAS AUTOMÁTICAS



ATF X-DRIVE



MADE IN ITALY



Tablet WI-FI de 8" 4G



Base de dados online com informação técnica sobre a caixa (diagramas, fotos, localização dos acessórios, etc.)

Consulta directa da base de dados em linha (Por 4G ou WI-FI)
Controlo remoto das funções e monitorização
Das operações em curso através das ATF'S
B.D. integrada - reconhecimento e inversão automática do fluxo de óleo (electronicamente)
Regulador de redução do fluxo de entrada (incorporado)
Diagnóstico integrado com mensagens e guia relacionado para o serviço
Procedimento melhorado para a substituição de novos
Tanques de óleo (outros tanques a pedido)
Funções guiadas para procedimento manual
Guia de funções para lavagem do radiador e substituição do filtro
Procedimento específico para DSG
Alimentação dupla de 12V DC e 220V AC
Com alarme de bateria fraca e automático reconhecimento da fonte de energia
Impressora incluída
Acesso directo ao óleo usado para o esvaziamento de panelas
KIT de acessórios e mangueiras para automóveis europeus e asiáticos



SmartPack (acesso gratuito à base de dados ONLINE durante 12 meses)

Referência	Preço
02.023.66	€6.199

(ATF) INSTALAÇÕES DE TESTE AUTORIZADAS

MÁQUINA PARA REVISÃO E MANUTENÇÃO DE CAIXAS AUTOMÁTICAS



Ecrã táctil a cores de 5'
Medição da pressão do óleo
Software multi-língua - função AWS
Função de aquecimento automático
Sistema integrado de inversão do fluxo do óleo
2 novos filtros com íman
Injecção automática de aditivo
Base de dados actualizável por usb
Tanques de óleo 2x20 lts novos e resíduos
KIT de engates e mangueiras para
Veículos europeus e asiáticos incluído
Smartpack (12 meses de acesso gratuito à base de dados em linha)
Software para mudança de óleo de direcção assistida
Tipo de caixa de velocidades, quantidade de óleo e código do óleo
Impressora opcional

Atf SPRINT 4500 PRINTER
MADE IN ITALY



B.D. integrada com informação técnica sobre a caixa (diagramas, fotos, localização dos acessórios, etc.)

Referência	Preço
02.023.91	€4.899

MÁQUINAS DE AR CONDICIONADO

MÁQUINA DE AR CONDICIONADO HANDY ADVANCE EVO

MADE IN ITALY

HANDY ADVANCE



MULTI-OIL

Display gráfico de 4.7" com impressora
Base de dados integrada
Injecção de óleo padrão/aditivo e injecção de óleo
Híbrido (MULTI-OIL SYSTEM)
Multi lingua - Gestão de Operador
Porta USB - Bomba 70 LT/MIN
Compressor 300 GR/MIN
Recuperação automática
Descarga de óleo automática
Carga de gás automática
Lavagem automática em caso de mudança de óleo

KG 60 kg
Capacidade do Tanque: 10 litros
Dimensões 400x510x910mm





Referência	Gás	Preço
01.028.63	R1234YF	€2.655
01.028.61	R134A	€2.655

MÁQUINAS DE AR CONDICIONADO

MÁQUINA DE AR CONDICIONADO MONOCLIMA BI POWER 134





PARA USO EXTERNO
IDEAL PARA MÁQUINAS AGRICOLAS
E MOVIMENTADORAS DE TERRA

Compressor de recuperação
Automática dos óleos
Bomba de vácuo - 3M3/H
Capacidade do cilindro - 4.4 KG
220 V 50 HS / 12 V DC
Injector de óleo fresco

MONOCLIMA BIPOWER 12V DC-220V AC
COD. 01.009.02

Referência	Preço
01.009.02 BI POWER	€2.780

MÁQUINA DE AR CONDICIONADO BREEZE ADVANCE DUAL



B.D. integrada com actualizações
Sistema preparado para gases automóveis R134a e R1234yf.
Compatibilidade adicional com refrigerantes alternativos (ex: R513A, R456A) sujeita a aplicação específica.
Impressora de série
Limpeza automática dos tubos de óleo e circuitos
Porta usb
Software multilínguas
Display gráfico
Máxima eficiência (95% do gás)
4 Mangueiras
4 Adaptadores



Sem contaminação interna:
-2 evaporadores
-2 compressores
-2 condensadores
-2 tanques (2x10kg)
-2 filtros
-Lavagem interna
automática a cada troca

Referência	Preço
01.001.43	€5.280

CARRO MULTIFUNÇÕES





- 3 prateleiras de arrumação
- 1 prateleira para teclado deslizante
- Suporte para rolos
- 3 prateleiras laterais
- 1 compartimento com chave
- 2 rodas fixas
- 2 rodas giratórias (1com travão)

37 kg

480x600x1070mm

Referência	Preço
05.088.105	€420

DETETOR DE FUGAS ELETRÓNICO



MULTIGÁS:
CFC, HCFC, HFO1234YF,
R134A, N2-H2

Referência	Preço
01.000.203M	€230

TERMÓMETRO





Termómetro de infravermelhos
Digital -50º / + 40º
Medição de tempereatura sem contacto
Desliga-se automáticamente
Relação distância 12:1

Referência	Preço
04.013.05	€35

CARRO



Medidas - 730x475x835
Leva 100 KG
Pesa 8.1 KG

Referência	Preço
05.088.25	€55

CARRO





Medidas - 420x420x965
Leva 70 KG
Pesa 5 KG

Referência	Preço
05.088.03	€48

MÁQUINA DE LIMPEZA DE RADIADORES



Unidade de limpeza automática do radiador e substituição do líquido de arrefecimento.

Líquido de arrefecimento para automóveis e veículos comerciais até 3,5 TON

Software multi-língua
Purga de ar da unidade WS 4000
Impressora incluída.

Referência	Preço
WS 4000 02.021.10	€2.760

EQUIPAMENTOS DE OFICINA

LUBRIFICANTE COM PROTEÇÃO ANTICORROSIVA



Lubrificante com proteção
Anticorrosiva, 500 ML
Adequado para sistemas até 8 LTS

Referência	Preço
02.000.99 URAN	€10

LÍQUIDO DESCARBONIZANTE DE LAVAGEM



Líquido descarbonizante
de lavagem, 500 ML, adequado
para sistemas até 8 LTS

Referência	Preço
02.000.98 ZEUS	€12

MÁQUINA PORTÁTIL DE LIMPEZA DE CIRCUITO



Processos de manutenção mais rápidos:
Remove os resíduos de carbono das paredes e condutas de aspiração sem desmontar peças

- Ecrã tátil
- Relatórios de fim de tratamento/avisos sonoros
- Tensão de entrada: 10-16V DC
- Com ligação à bateria
- Potência: 15w
- Depósito: 2l
- Leve e compacta

Referência	Preço
AICS 02.013.17	€2.290



K0H, 1 KG

Referência	Opções	Preço
02.013.19	Hidróxido de Potásio	€45



1 LT

Referência	Opções	Preço
02.013.18	Líquido para descarbonização dos circuitos ventilação	€35

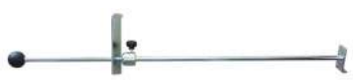

Referência	Opções	Preço
02.013.16	Barra de travamento pedal de aceleração	€45

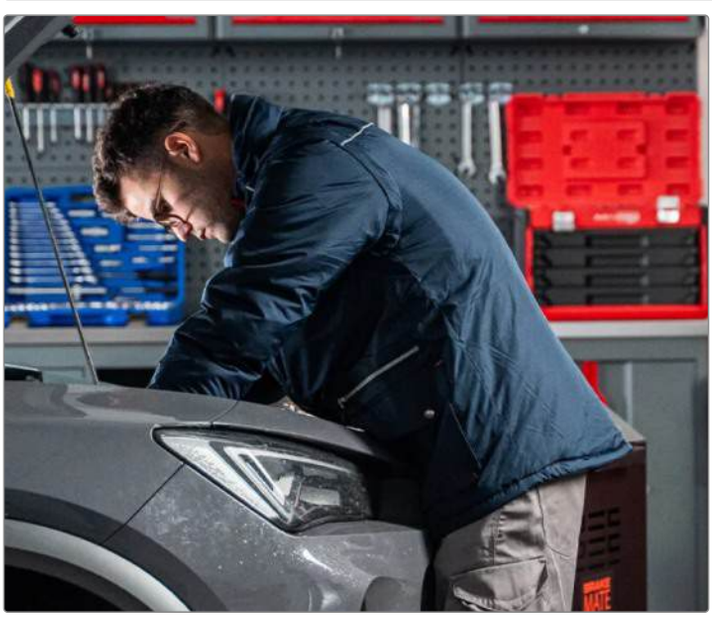

FAN 2000 - EXTRATOR DE FUMOS E GASES



- Suporta até: 150°C
- Potência: 1,1 KW
- Caudal: 2000 m³/h
- 230V - 50hz - 1 fase

Referência	Preço
03.032.01	€1310

EXTRAÇÃO DE FUMO







Várias medidas disponíveis conforme
necessidade de aplicação
preço sob consulta

Carril em alumínio extrudido
Acessórios do carro em inox
Sistema móvel com aplicação
lateral ou superior

EXTRAÇÃO DE FUMOS E GASES - DUPLO



- Suporta até: 210ºC
- Potência: 0,56 KW
- Caudal: 1430 m³/h
- 400V Opcional 230V

Tubos com 7 m de comprimento
75 mm de diâmetro

Referência	Fase	Preço
FU-2V-75/7	Trifásica	€2.770
FU-2V-75/7	Monofásica	€2.880

EXTRAÇÃO DE FUMOS E GASES - SIMPLES



- Suporta até: 210ºC
- Potência: 0,18 KW
- Caudal: 1000 m³/h
- 400V Opcional 230V

Tubos com 7 metros

Referência	Fase	Preço
FU-1V-75/7	Trifásica	€1.690
FU-1V-75/7	Monofásica	€1.800

SISTEMA DE BOCAL SIMPLES

Tubo de saída Ø150mm
10 metros
Aspirador 1.0 HP



Referência	Preço
FU POR-I/I	€1.960

Kit Opcional: Tubo duplo para unidade móvel

Composto por:
Connector em «Y»
2 mangueiras com 1m
2 bicos de borracha



Referência	Preço
FU POR-Y	€835



BATE CHAPAS

PRIMA

MÁQUINA DE SOLDAR A PONTO - PRIMA SPOT 85



Capacidade 2+2mm - 220v
Potência convêncional a 50% - 15kva
Controlada por micro processador digital 4
Configuração automática de parâmetros
na mudança de ferramenta
Pistola leve e compacta
Força do eletrodo 190 dan
Cabos flexiveis de secção 150 mm e 2.2 mts
Aquecimento e endireitamento
Solda forte de pinos, arrebites, parafusos,
Arruelas e pregos.
Solda de ponto único em áreas fechadas

Consultar folheto para medidas
de braços e opcionais

8500A DE POTÊNCIA

Incluí braços
de 200mm

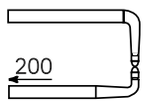

B51 Ref. 6001-05-02

Referência	Preço
60010007	€3.639

OPCIONAIS:

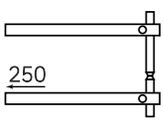

Referência	Preço
B56 6001-05-08	€264

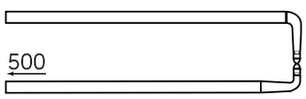

Referência	Preço
B57 6001-05-09	€193

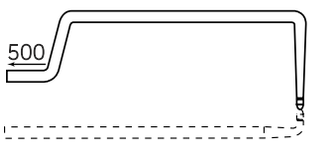

Referência	Preço
B58 6001-05-10	€264

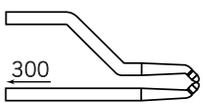

Referência	Preço
B52 6001-05-03	€164

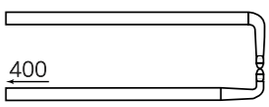

Referência	Preço
B53 6001-05-04	€187

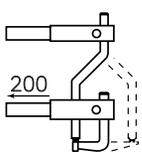

Referência	Preço
B54 6001-05-05	€321

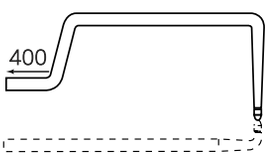

Referência	Preço
B55 6001-05-06	€275

SPOTTER PARA FERRO E ALUMÍNIO

Spotter digital com 3000A de potência para chapa de aço.
Seleção de funções com visualização dos valores no display.
Manual e automático



Referência	Modelo	Preço
50010028	PRIMA TOPCAR 30	€1.599

Acessórios incluídos:





Referência	Modelo	Preço
50010700	CARRO CAR 2	€428

Preço conjunto	Preço
PRIMA TOPCAR 30 + CARRO CAR 2	€1.999

PRIMA

BATE CHAPAS

SPOTTER PORTÁTIL - QUICK PULLER

Spotter portátil compacto com cabo.
Ideal para pequenas reparações.
Área de limpeza de tinta com um diâmetro de 20 mm.

Acessórios incluídos:





Referência	Preço
50020111	€1030

SPOTTER MANUAL/AUTO EASY CAR 30

Spotter digital com 3000A de potência para chapa de aço.
Seleção de funções com visualizaçãodos valores no display.
Manual e automático



Acessórios incluídos:









Referência	Preço
50010027	€1.224

SPOTTER PORTÁTIL SEM FIOS - EP2



Acessórios incluídos:













Spotter portátil para aço.
Com bateria recarregável. Funciona sem cabos.
Área de limpeza de tinta de 20 mm de diâmetro.
Utilizando os acessórios incluídos, é possível soldar anilhas e arame ondulado.

Referência	Preço
50020118	€1.450

SPOTTER SPECIAL CAR 230

Spotter para soldar pernos e anilhas de aluminínio



Acessórios incluídos:





Referência	Preço
80010400	€2.867

SPOTTER COMBI STAR - 2 EM 1

Máquina combinada para reparação de chapas de aço e alumínio.



Acessórios incluídos:













Referência	Preço
80010203	€4.300

DIAGNÓSTICO E BATERIAS

BOOSTER BOCIA EVO 2000A



- 12V - 22Ah
- 2000A
- Ficha tomada
- Adaptador USB para isqueiro
- Corte de bateria
- Cabo incluído

Contactos em bronze
Controlo de carga
Alarme de polaridade

Referência	Preço
03.015.03	€269



Referência	Opção	Preço
03.015.04.R1	Carregador para BOCIA EVO	€65

BOOSTER BOCIA EVO 4000A



- 12/24V - 2x22Ah
- 4000A
- Ficha tomada
- Adaptador USB para isqueiro
- Corte de bateria
- Cabo incluído

Referência	Preço
03.015.04	€544

CABOS E BATERIAS

CABOS DE BATERIA - 1000A, 5MTS



- 1000 Amperes
- Secção: 70 mm²
- Comprimento: 5 metros
- Ideal para:
  Autocarros
  Camiões,
  Máquinas agrícolas
  Máquinas de movimentação de terras

Referência	Preço
05.060.04J	€170

CABOS DE BATERIA



Referência	Amperes	Diâmetro	Comprimento	Preço
05.060.02	350A	25mm	3,5m	€29
05.060.03	480A	35mm	4,5m	€43

DIAGNÓSTICO

EAATA 90 - MÁQUINA DE DIAGNÓSTICO AUTOMÓVEIS



Diagnóstico de todos os sistemas a nível OEM

- Ler/Limpar códigos de falha
- Fluxo de dados
- Funções especiais
- Teste de atuador
- Codificação avançada
- Diagnóstico Remoto*
- Calibração ADAS**

Funções

- Interface tipo tablet
- Compatível com mais de 220 marcas/modelos
- Diagnóstico de topologia de rede
- Clonagem ECU x TCM
- Interface PassThru J2534
- Diagnóstico remoto(*)
- Cobertura nacional importada
- Suporte técnico integrado via Teamviewer
- Scan automático de VIN - AutoScan
- Linha Otto / Diesel (LIGHT)
- Suporta protocolos: (CAN / CANFD / DOiP)

* Diagnóstico remoto: Pague por serviço.
** Calibração ADAS: Requer uma licença adicional.

Referência	Preço
EAATA90	€1.750

EAATA 360PRO - MÁQUINA DE DIAGNÓSTICO AUTOMÓVEIS



Diagnóstico de todos os sistemas a nível OEM

- Diagnóstico multimarca (+140 marcas)
- IMMO e programação de chaves (+77 marcas)
- Programação e codificação de ECUs
- Clonagem ECU / TCM
- Leitura e escrita EEPROM e processadores
- Compatível com J2534 PassThru
- Diagnóstico por topologia
- Diagnóstico remoto online
- Tablet Android com VCI integrada
- Programador PROG incluído
- Suporte a transponders e chips Id48
- Preparação e criação de chaves
- Compatível com ADAS, osciloscópio e teste de bateria
- 3 anos de atualizações gratuitas
- Ideal para oficinas e eletrónica automóvel

Referência	Preço
EAATA360PRO	€3.799

DIAGNÓSTICO MOTAS

MEMOBIKE 6050



Diagnóstico total motos
Reprogramação de motores
Reparação e serviço
Teste de componentes
Atualizações periódicas
Chaves de codificação
Corte e ajuste de imobilizador
Programação ao ralenti
Registo de dados
BOOSTER
CABOS ESPECIAIS OPCIONAIS

MemoBike 6050
MULTI MARCAS
FICHA OBD

Referência	Preço
MEMOBIKE 6050	€2.290

DIAGNÓSTICO E BATERIAS

T5 TESTE DE BATERIAS E ANALISADOR

BOOSTER - LITIO - COM PROTECÇÃO



- Transferência de dados para o PC
- Proteção contra curto circuito
- Polaridade Inversa



Ecrã LCD TOUCH com gráficos a cores
WET, AGM, EFB, CA & GEL
CCA, SAE, EN, IEC, DIN, CA, JIS
Teste de alternador
Teste de arranque

Referência	Preço
99090038	€235

CARREGADOR DE BATERIAS PROGRESS 17



CHARGER · CHARGER · CHARGER · CHARGER · CHARGER · Pb

- PICO 12,5A
- Corrente de carga: 8,5A
- V 12/24V - 300W

Referência	Preço
99000068	€139

CARREGADOR DE BATERIAS PROGRESS 20



CHARGER · CHARGER · CHARGER · CHARGER · CHARGER · Pb

- PICO 11A
- Corrente de carga: 7,5A
- V 12/24V - 390W

Referência	Preço
99000069	€169

CARREGADOR DE BATERIAS ARTIK 22



CHARGER · CHARGER · CHARGER · CHARGER · CHARGER · Pb

- PICO 18A
- Corrente de carga: 12A
- V 12/24V - 430W

Referência	Preço
99000077	€167

CARREGADOR DE BATERIAS ARTIK 33



CHARGER · CHARGER · CHARGER · CHARGER · CHARGER · Pb

- PICO 25A
- Corrente de carga: 17A
- V 12/24V - 600W

Referência	Preço
99000072	€186

CARREGADOR DE BATERIAS AUTOMATIC 30

Profissional



CHARGER · CHARGER · CHARGER · CHARGER

Pb · Gel · AGM · Start/Stop

- Manutenção
- PICO 11A
- Corrente de carga: 30A
- V 12/24V - 720W

Referência	Preço
99000066	€440

CARREGADOR DE BATERIAS VOYAGER 4

CHARGER CHARGER CHARGER CHARGER

Nova geração carregadores de bateria inteligentes!



- Manutenção
- Corrente de carga: 4A
- 6/12V
- Recondicionamento
- Carregamento Baixa Temp.
- Dessulfatação

WATER PROOF IP65

Pb Gel Ca/Ca ENGINE START TEST — Teste ao Motor de arranque

AGM Start/Stop $LiFePO_4$ ALTERNATOR TEST — Teste ao alternador

Referência	Preço
99000086	€89

CARREGADOR DE BATERIAS VOYAGER 8

CHARGER CHARGER CHARGER CHARGER CHARGER CHARGER

Nova geração carregadores de bateria inteligentes!



- Manutenção
- Corrente de carga: 12V - 8A 24V - 4A
- 12/24V - 135W
- Recondicionamento
- Carregamento Baixa Temp.
- Dessulfatação

WATER PROOF IP65

Pb Gel Ca/Ca ENGINE START TEST — Teste ao Motor de arranque

AGM Start/Stop $LiFePO_4$ ALTERNATOR TEST — Teste ao alternador

Referência	Preço
99000087	€140

BOOSTER DE BATERIAS SPEEDY 250



CHARGER CHARGER CHARGER CHARGER

BOOSTER MAX 220Acc

- PICO 27A
- Corrente de carga: 18A
- 12/24V - 650W
- STARTER

Pb

Referência	Preço
99005052	€235



BOOSTER POWER UP 8.0

Entrada 5V-2A
Saída 5V-3A/9V-2A
Arranque de saída - 12V



CHARGER STARTER LANTERNA PowerBank

Referência	Preço
99005067	€128

BOOSTER POWER UP 13.0

Entrada 5V-3A
Saída 5V-3A
Arranque de saída - 12V



CHARGER PowerBank

STARTER LANTERNA

Referência	Preço
99005069	€160

DIAGNÓSTICO E BATERIAS

CARREGADOR DE BATERIAS SPRINT-CAR 640



MAX BOOST 580 Acc
Com amperimetro

- 75A
- Corrente de carga: 50A
- 12/24V - 1800W
- 2 operadores necessários

Referência	Preço
99010030	€570

CARREGADOR DE BATERIAS SPRINT-CAR 540



MAX BOOST 330 Acc
Com amperimetro

- 60A
- Corrente de carga: 40A
- 12/24V - 1440W
- 2 operadores necessários

Referência	Preço
99010041	€460

CARREGADOR DE BATERIAS SPRINT-CAR 341



MAX BOOST 300 Acc
Conector 25mm
Com amperimetro

- 45A
- Corrente de carga: 30A
- 12/24V - 1000W

Referência	Preço
99010046	€310

BOOSTER DE BATERIAS RAPID 480



MAX BOOST 330 Acc
Conector 25mm
Com amperimetro

- 55A
- Corrente de carga: 36A
- 12/24V - 1320W

Referência	Preço
99005053	€369

BOOSTER DE BATERIAS RAPID 380



MAX BOOST 280 Acc

- 35A
- Corrente de carga: 26A
- 12/24V - 900W

Referência	Preço
99005041	€260

CARREGADOR DE BATERIAS DIGICAR 540E



MAX BOOST 380 Acc

- Carregamento protegido
- 55A
- Corrente de carga: 36A
- 12/24V - 1320W
- Manutenção

Referência	Preço
99010049	€640

CARREGADOR DE BATERIAS DIGICAR 1100E



MAX BOOST 580 Acc
Conector de 25mm

- Carregamento protegido
- 100A
- Corrente de carga: 70A
- 12/24V - 2200W
- Manutenção

Referência	Preço
99010051	€855

CARREGADOR DE BATERIAS AUTOSTAR 701



MAX BOOST 550 Acc
Com amperímetro
Controlo limitador de tensão

- 75A
- Corrente de carga: 50A
- 12/24V - 1800W
- Boost protegido

Referência	Preço
99010037	€635

CARREGADOR DE BATERIAS AUTOSTAR 1001



MAX BOOST 1000 Acc
Conector de 25mm
Com amperimetro

- 90A
- Corrente de carga: 60A
- 12/24V - 2200W
- Boost protegido

Referência	Preço
99010038	€1.045

CARREGADOR DE BATERIAS AUTOSTAR 1300



MAX BOOST 1300 Acc
Com amperimetro
Conector 25mm

- 120A
- Corrente de carga: 80A
- 12/24V - 2900W
- Boost protegido

Referência	Preço
99010042	€1.840



GERADORES

PRAMAC

GERADOR A GASOLINA WX7000



- 230V
- Potência do motor: Máx: 6,1KW Cont: 5,8KW
- 3000 R.P.M.
- Depósito: 26 L
- 800x698x620mm
- 90 kg

ARRANQUE ELÉTRICO + MAN
2 TOMADAS 230V 16A
1 TOMADA 2P+T CEE 230V 32A
VOLTÍMETRO E CONTA HORAS

Referência	Preço
PR582SXB000	€1.080

GERADOR A GASOLINA WX6250

TRIFÁSICO



- 230V/400V
- Potência do motor: Máx: 6,1KW Cont: 5,5KW
- 3000 R.P.M.
- Depósito: 26 L
- 800x698x620mm
- 90 kg

ARRANQUE ELÉTRICO + MAN
2 TOMADAS 16A
1 TOMADA 3P+N+T 400V 16A
VOLTÍMETRO E CONTA HORAS
POT. MAX EM MONOFÁSICO 1.8 KW

Referência	Preço
PR552TXBZ00	€1.050

GERADOR A GASOLINA WX5000



Arranque manual

- 230V-50HZ-1Ph
- Potência do motor: 4650W
- 78 kg

Referência	Preço
PR412SXI000	€780

GERADOR A GASOLINA WX6200



- 230V-50HZ
- Potência do motor: Máx: 5,8KW Cont: 5,3KW
- 3000 R.P.M.
- Depósito: 26 L
- 800x698x620mm
- 78 kg

ARRANQUE MANUAL RECOIL
2 TOMADAS 16A
1 TOMADA 2P+T 32A CEE
VOLTÍMETRO E CONTA HORAS

Referência	Preço
PR532SXIZ00	€899

GERADOR A GASOLINA WX3200



- 230V-50HZ
- Potência do motor: Máx: 2,85KW Cont: 2,45KW
- 3000 R.P.M.
- Depósito: 17 L
- 680x602x523mm
- 49 kg

ARRANQUE MANUAL RECOIL
2 TOMADAS 16A
VOLTÍMETRO E CONTA HORAS

Referência	Preço
PR242SXI000	€510



PRAMAC

GERADORES

GERADOR A GASOLINA MES5000 1 FASE



Série Profissional Monofásico
Motor HONDA GX270
Arranque manual
2 tomadas 230V 16A
4.2 kVA (Contínua COP)

- 230V-50HZ
- Potência: Máx: 4,6KW Cont: 3,9KW
- 3000 R.P.M.
- Depósito: 5,3 L
- 715x540x490mm
- 61 kg

Referência	Preço
PA432SH100D	€1350€

GERADOR A GASOLINA E5000 TRIFÁSICO



Série Profissional Mono/Trifásico
Motor HONDA GX270
Arranque manual
2 tomadas 230V 16A
1 tomada 400V 16A
5.4 kVA (Contínua COP Trifásico)

- 230V/400V
- Potência: Máx: 5,0KW Cont: 4,3KW
- 3000 R.P.M.
- Depósito: 5,3 L
- 715x540x490mm
- 61 kg

Referência	Preço
PA542TH1000	€1.795

GERADOR A GASOLINA E8000



Série Profissional Mono/Trifásico
Motor HONDA GX390
Arranque manual
2 tomadas 230V 16A
1 tomada 400V 16A
7.0 kVA (Contínua COP Trifásico)

- 230V/400V
- Potência: Máx: 6,6KW Cont: 5,6KW
- 3000 R.P.M.
- Depósito: 6,1 L
- 750x578x531mm
- 80 kg

Referência	Preço
PA702THI000	€1.980



PETER
PROFESSIONAL EQUIPMENT

PORTA-PALETES 2.5 TON

2006/42/CE Diretiva relativa à segurança
Normas:
ISO 12100:2010
ISO 3691-5:2015/A1:2020



- **Carga Máxima:** 2500kg
- **Medidas da Forquilha:** 1150x540mm
- **Altura máx. de elevação:** 200mm
- **Nível de ruído:** <70 dB
- **Altura da forquilha rebaixada:** 85mm
- **Peso:** 57kg





4 rodas poliuretano à frente
1 roda poliuretano dupla atrás

Referência	Preço
FPT25	€370

PORTA-PALETES 2.5 TON

Conforms to EN ISO3691-5
Based on Directive 2006/42/EC

ISO 9001
ISO 14001
ISO 45001



- **Carga Máxima:** 2500kg
- **Medidas da Forquilha:** 1150x540mm
- **Altura máx. de elevação:** 200mm
- **Nível de ruído:** <70 dB
- **Altura da forquilha rebaixada:** 85mm
- **Peso:** 52kg





2 rodas poliuretano 80x70mm
Roda central em poliuretano

Referência	Preço
YPT25S2	€390



PORTA-PALETES EVO GALVA - 2,5TON

Carga Máxima: 2500kg

Altura máx. de elevação: 115mm

Altura da forquilha rebaixada: 85mm

Medidas da Forquilha: 1150x525mm

Peso: 69kg



Rodas em nylon branco reforçado

Referência	Rodas Nylon	Bomba em INOX AISI 316	Preço
EVO GALVA S2	2	Não	€820
EVO GALVA S4	4	Não	€830
EVO GALVA INOX II	4	Sim	€3.300

PORTA-PALETES PX25 COM BALANÇA - 2,5TON

Carga Máxima: 2500kg

Altura máx. de elevação: 205mm

Altura da forquilha rebaixada: 90mm

Medidas da Forquilha: 1185x555mm

Peso: 113kg



Amplitude de medição: 2.[illegible]
Intervalo numérico: 0,5kg
Tolerância de Pesagem: 0,05%
Rodas em Poliuretano

Referência	Preço
PX25 com balança	€1.590

PORTA-PALETES GS S4 FRUTERA - 2,5TON

Carga Máxima: 2500kg

Altura máx. de elevação: 115mm

Altura da forquilha rebaixada: 85mm

Medidas da Forquilha: 1000x685mm

Peso: 68kg



Roda polly
4 rodas nylon branco

Referência	Preço
GS S4 FRUTERA	€599

MESA ELEVATÓRIA



LTY30



LTY35-D

Referência	Capacidade	Elevação	Tamanho da mesa	Preço
LTY30	300kg	900 mm	Comp.: 815 mm Larg.: 500 mm	€580
LTY35-D	350kg	1300 mm	Comp.: 905 mm Larg.: 500 mm	€699

STACKER - 1TON



Elevação - 1600 mm
1 TON
Manual
Garfos 1150 mm

Referência	Preço
MX 1016	€1.580

STACKER ELÉTRICO- 1,2TON



Elevação - 3500 mm
1.2 TON
Elétrico
Carregador de série



Referência	Baterias	Preço
GX12/35	2 baterias 12V/85Ah	€7.087
GX12/35 GEL	2 baterias 12V/105Ah	€7.479

LUBRIFICAÇÃO



MEMODERWA®
MÁQUINAS & EQUIPAMENTOS INDUSTRIAIS

easylub

ACESSÓRIOS PARA LUBRIFICAÇÃO

BOMBA DE TRANSFEGA MANUAL



0.5 Lts por ciclo
50/200 KG
Óleo / Diesel

Referência	Preço
1792.PN	€46,50

BOMBA DE TRANSFEGA MANUAL



30 Lts/min
180/200 KG
Óleo / Diesel

Referência	Preço
1792.PR	€56,50

BOMBA DE TRANSFEGA MANUAL



Óleo / Diesel / ADBlue®
Ideal para ADBlue®
220 L
EPDM 3/4" X 930 MM

Referência	Preço
1792.PRP	€87,90

BOMBA DE TRANSFEGA

Com pistola manual
40 L/Min
Bocal 3/4"



KG 8,3 kg

Referência	Fonte alimentação	Preço
1770.D225N	12V	€274,90
1770.D226N	24V	€303,90

BOMBA DE TRANSFEGA GASÓLEO

Bocal: 1 Polegada

V 230V



1770.D392NS



1770.D287N

Referência	Conta Litros	Caudal	Peso	Preço
1770.D392NS	Não	80 L/Min	17,2 kg	€403
1770.D287N	Sim	56 L/Min	20 kg	€495

CONTA LITROS GASÓLEO

20-120 LT/Min
10 BAR
Bocal: 1 Polegada



KG 1,8 kg

Referência	Preço
1770.D4CM	€176,90

ACESSÓRIOS PARA LUBRIFICAÇÃO

BOMBA DE ÓLEO ENGRENAGEM

10 L/Min
3/4"



12V

3,8 kg

Referência	Preço
1770.M12V	€249

BOMBA ADBLUE



Referência	Caudal	Fonte de Alimentação	Bocal	Preço
1770.URC1	30 L/min	230V	1 Polegada	€559
1770.URC6	32 L/min	12V		

PUNHO CONTADOR ADBLUE

Caudal: 10-100 LT/Min
Bocal: 1 POLEGADA



0,2 kg

Referência	Preço
1767.URA	€149

BOMBA PNEUMÁTICA PARA ÓLEO



Pressão de Trabalho
Entre 5 e 8 BAR

Ref.	Caudal	Taxa de compressão	Comp. Tubo	Adequado para barris	Peso	Preço
1775	12 L/min	3:1	730mm	50/60L	5,7kg	€353
1776	12 L/min	3:1	940mm	180/220L	5,9kg	€363,50
1779	14L/min	5:1	940mm	180/220L	6kg	€360

BOMBA PNEUMÁTICA PARA MASSA



Pressão de Trabalho
Entre 5 e 8 BAR

Ref.	Caudal	Taxa de compres.	Comp. tubo	Adequado para barris	Peso	Preço
1787	800 Gr/min	50:1	480mm	20/30Kg	5,4kg	€343
1788	800 Gr/min	50:1	740mm	50/60Kg	5,9kg	€343
1789	800 Gr/min	50:1	940mm	180/200Kg	6kg	€356



easylub

ACESSÓRIOS PARA LUBRIFICAÇÃO

DEPÓSITOS DIESEL BONEZZI



Conta litros digital
e pistola de abastecimento



Referência	Depósito	Caudal	Bomba	Preço
428/220-KC	220L	40 L/Min	12V	**€985,90**
428/440-K	440L	40 L/Min	12V	**€1.263,90**

ENROLADOR AR/ÁGUA



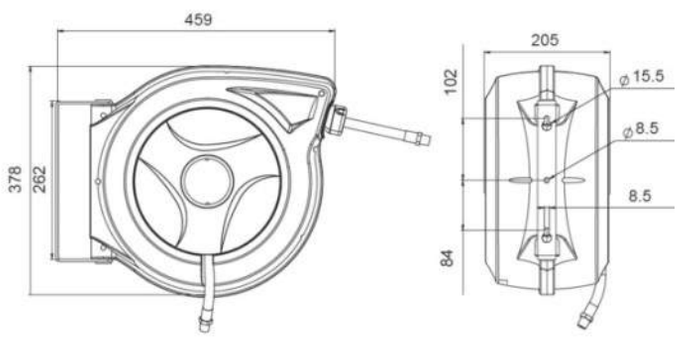

Referência	Extensão	Pressão	Diâmetro	Entrada/Saída	Preço
1731.C4	15M + 1	20 Bar	10x14,5 PVC	3/8"	**€198**
1731.C7	20M + 1	20 Bar	10x14,5 PVC	3/8"	**€200**

ENROLADOR AUTOMÁTICO PARA ÓLEO



Referência	Extensão	Pressão	Entrada/Saída	Preço
1732.O	15 M	138 Bar	1/2" R1	**€530**
1732.OB	15 M	155 Bar	3/8" R1	**€555**

ENROLADOR AUTOMÁTICO PARA MASSA



Referência	Extensão	Pressão	Entrada/Saída	Preço
1732.GA	10 M	400 Bar	1/4" R2	**€426**
1732.G	15 M	400 Bar	1/4" R2	**€517**

RETENÇÃO E LIMPEZA

MÁQUINA SANGRAR TRAVÕES PNEUMÁTICA AUTO.



- Pressão de Trabalho Entre 6 BAR
- Capacidade do Tanque: 5 litros
- 220V-50hz
- 5,8 kg

Ref.	Opcional
1884	Adaptador universal



Ref.	Opcional
1885	Recipientes de fluído com mangueira



Referência	Preço
1881	€418
1881 com opcionais 1884+1885	€487

BOMBA DE MASSA PNEUMÁTICA



Carrinho incluído
Membrana 285mm
Com tampa
Tubo 4 MTS
Pistola de massa com record rotativo
25-30 KG
Compressão 50:1

Referência	Preço
1781E	€740

ASPIRADOR / RECUPERADOR DE ÓLEO



Visor de 10 Litros
Aparador 18 Litros
80 Litros

Referência	Preço
1839.80	€719

ASPIRADOR/RECUPERADOR DE ÓLEO-PNEUMÁTICO



Com visor 10 Litros
80 Litros

Referência	Preço
1837.80	€577

ASPIRADOR RECUPERADOR ÓLEO-PNEUMÁTICO



Aparador 18 Litros
80 Litros

Referência	Preço
1832.80	€528

easylub

LIMPEZA OFICINA E AUTO

ASPIRADOR ÓLEO - PNEUMÁTICO



30 Litros

Referência	Preço
1830.30	€300

MÁQUINA DE LAVAR PEÇAS



720x550mm
3 Depósitos
4 Niveladores
Mangueira com pincel

Capacidade do depósito: 25 litros

40 kg

Referência	Preço
TBP780	€543,90
TBP950	€621,90

MÁQUINA DE LAVAR PEÇAS



65 Litros
220 V

Referência	Preço
1970.E	€310

PISTOLA PESA AR



Mostrador
Digital

Referência	Preço
1863.DAS	€103,90

PISTOLA DIGITAL CONTA LITROS



Ideal para óleos
Bico automático 1/2'

Referência	Preço
1767.D	€210

ESPREMEDOR DE PANOS MANUAL



Referência	Preço
1951	€203,50

ACESSÓRIOS PARA LUBRIFICAÇÃO

easylub

PISTOLA FLEXÍVEL AUTOMÁTICA



Referência	Preço
1768.A	€93,90

MANÓMETRO DIGITAL



10-100 LT/MIN
30 BAR
3/4'

Referência	Preço
1770 DG	€212,50

CONJUNTO COM CARRO PARA ÓLEO

180/220 Lts



Referência	Pistola	Preço
1762	Digital	€867
1762.A	Manual	€733

CARRO TROLLEY



20/60 KG
Peso 8KG

Referência	Preço
1760 1N	€110,90

BOMBAS DE MASSA



Referência	Preço
1784.A	€56,50

BOMBAS DE MASSA



Pneumática
400 GR
400 BAR Max

Referência	Preço
1786.3N	€58,50

easylub

ACESSÓRIOS PARA LUBRIFICAÇÃO

PISTOLA DE MASSA COM TUBO RÍGIDO



Referência	Preço
1784.B	€56,50

PISTOLA DE MASSA MANUAL



Manual
400 GR
400 BAR MAX

Referência	Preço
1786.OC	€41,50

SERINGA DE VALVOLINA



Aço
Ponteira rija

Referência	Capacidade	Preço
1795.F5	500gr	€31,90
1795.F10	1000gr	€37,90

PISTOLA DIESEL



60L/Minuto
Automático

Referência	Preço
1770.DB1	€86

PISTOLA TRANSFEGA



120L/Minuto
Manual

Referência	Preço
1770.DD	€48,5

BOMBA DE MASSA



Ref.	Capacidade	Mangueira de borracha	Preço
1797.A	12 kg	1.5 Metros	€124,50
1797	16 kg	1.5 Metros	€133,50

BOMBA DE MASSA



Manual
Com rodas
16 KG
2.5 Metros

Referência	Preço
1798	€145,50

BOMBA DE ÓLEO



Manual
12 KG
1.5 Metros

Referência	Preço
1795A	€112,90

BOMBA DE ÓLEO

Manual
Com rodas
16 KG
2.5 Metros



Referência	Preço
1796	€127,50

NEBULIZADOR PNEUMÁTICO

24 Litros
Válv. Seg.: 8 BAR



Referência	Preço
1920	€364,50

RECUPERADOR ÓLEO PNEUMÁTICO



Aparador 18 Lts
80 Litros

Referência	Preço
1803.80	€367,50

PULVERIZADOR DE ESPUMA PNEUMÁTICA

Válv.
Seg.: 8 BAR



Referência	Capacidade	Preço
1942	24 Litros	€405
1943	50 Litros	€456,50

ACESSÓRIOS PARA LUBRIFICAÇÃO

easylub

PULVERIZADOR DE ESPUMA PNEUMÁTICO



INOX
VALV.
SEG. 8 BAR

Referência	Capacidade	Preço
1940	23 Litros	€772,50
1940.50	50 Litros	€830

DISTRIBUIDOR DE ÓLEO



Referência	Preço
1770.O	€601,50

BOMBA DE ÓLEO PNEUMÁTICO



1.5M

Referência	Capacidade	Preço
1910.N	24 Litros	€380

JARROS DOSEADORES



Referência	Capacidade	Preço
1770.01	1 Litro	€8,90
1770.02	2 Litros	€12,90
1770.05	5 Litros	€18,90

FUNIL ARTICULADO



Referência	Preço
G3190	€14,90
G3230	€20,90

JARROS DOSEADORES



Referência	Capacidade	Preço
1770.C01	1 Litro	€8,90
1770.C02	2 Litros	€10,90
1770.C03	3 Litros	€18,90

BACIAS DE RETENÇÃO



60 Litros
1285x685x150mm

Referência	Preço
1BR60	€209,90

BACIAS DE RETENÇÃO



120 Litros
1285x1285x150mm

Referência	Preço
1BR120	€493,90

CAIXA DE RETENÇÃO



Para baterias auto
780X480X600mm

Referência	Preço
1CBP	€241,90

PRODUTOS PARA OFICINA

PRODYVER SRL

PANO MULTIUSOS PARA DETAIL

Tecido não tecido



Pano branco limpeza
Rolo 115 Metros
50 GR - 250X380mm
70% fibra 30% aglutinante

Referência	Preço
410 PRODYLENE	€40,4

SUPORTE CHÃO



Referência	Tamanho	Preço
146605	960x500mm	€37

SUPORTE DE PAREDE



Referência	Tamanho	Preço
146610	370x370mm	€26

PRODYVER SRL

PRODUTOS PARA OFICINA

ROLO DE PAPEL 3 FOLHAS

Palete-120 Rolos



Pack 2 Unidades
194 Mts Lineares

Referência	Tamanho Folha	Cor	Preço
331-BLU/24	240x380mm	Azul	€29,8
320/24	240x380mm	Branco	€29,8



absoal

PRODUTOS PARA OFICINA

ABSORVENTE RÁPIDO

SEPIOLITA



Reutilizável até à saturação
Quimicamente neutro
Absorve todo o tipo de líquidos
Retardante de fogo e produtos inertes
Indicado para oficinas, indústria, hidráulica,
Gestores de resíduos, manutenção de estradas, aviação...

Absorção de água - 110 %
Absorção de óleo - 70 %

Sacos de 20KG

Referência	Preço
S15/30PP	€14,22



CHAMPÔS E SPRAYS DIVERSOS

MASSA DE JUNTAS

Rev. 12/2022

Caixa 30un



-50º até 300º
Alta eficiência 90 GR

Referência	Preço
0047316	€9,35

CHAMPÔ NEUTRO



Lavagem 20 LT

Referência	Preço
0047873	€41,85

ANTICORROSÃO

Anti corrosão
Resina e zinco
400 ML



Caixa 1 un

Referência	Preço
0047869N	€8,70

HIGIENIZADOR DE INTERIORES

500 ML



Referência	Preço
0047501	€4,60

MASSA LAVAR MÃOS

THE BEST SELLER

5 KG
Concentrada
Perfumada
Altamente eficaz



Referência	Preço
0047851PL	€16,30

DETERGENTE LAVAGEM PAVIMENTOS



Referência	Preço
0047871	€85,99

SPRAY REMOÇÃO ALCATRÃO

400 ML
Caixa 24 un



Referência	Preço
0047802	€4,69

SPRAY LIMPEZA DE TRAVÕES

500 ML
Caixa 12 un

THE BEST SELLER



Referência	Preço
0047807/2	€2,99

COCKPIT SPRAY SEM SILICONE

500 ML
Caixa 24 un



Referência	Preço
0047812NO-SIL	€5,89

SPRAY LIMPEZA VIDROS

400 ML
Caixa 24 un



Referência	Preço
0047852	€3,99

SPRAY HIGIENIZANTE A/C

200 ML
Caixa 24 un



Referência	Preço
0047813	€6,59

SPRAY SILICONE

400 ML
Caixa 24 un



Referência	Preço
0047817	€4,79

GAMA DE PRODUTOS PROFISSIONAL PARA LIMPEZA
E MANUTENÇÃO DE VEÍCULOS AUTOMÓVEIS

CHAMPÔS E SPRAYS DIVERSOS

SPRAY LUBRIFICANTE

500 ML
Caixa 12 un



Referência	Preço
0047829F	€6,29

SPRAY LIMPA CARBURADORES

400 ML
Caixa 12 un



Referência	Preço
0047804	€6,10

SPRAY LUBRIFICADOR DE CORRENTES

400 ML
Caixa 12 un

Caixa 12 un



Referência	Preço
0047830	€6,10

SPRAY REMOVEDOR ANTI-FERRUGEM

400 ML
Caixa 24 un



Referência	Preço
0047300	€3,69

SPRAY REMOVEDOR SUPER ANTI-FERRUGEM

400 ML
Caixa 24 un



Referência	Preço
0047301	€4,79

SPRAY ZINCO ESCURO

400 ML
Caixa 12 un
96% cor escura



Referência	Preço
0047400S	€7,10

TINTA PRETA PLÁSTICOS

400 ML
Caixa 12 un
Exterior da viatura



Referência	Preço
0047865	€6,39

TINTA CINZA ANTRACITE PLÁSTICOS

400 ML
Caixa 12 un
Exterior da viatura



Referência	Preço
0047866	€6,39

SPRAY SOPRADOR LIMPEZA DE COMPONENTES ELETRÓNICOS

400 ML
Caixa 12 un



Referência	Preço
0047410	€5,10

MASSA DE ESCAPES

170 GR
Caixa 12 un



Referência	Preço
0047810	€3,50

MASSA DE JUNTAS

50º a 300ºc
90 GR
Caixa 30 un



Referência	Preço
0047315	€5,89

SPRAY ZINCO COR CLARA

400 ML
Caixa 12 un
96% Cor Clara



Referência	Preço
0047400C	€6,49

GAMA DE PRODUTOS PROFISSIONAL PARA LIMPEZA
E MANUTENÇÃO DE VEÍCULOS AUTOMÓVEIS

CHAMPÔS E SPRAYS DIVERSOS

SPRAY LIMPA VIDROS

400 ML
Caixa 24 un



Referência	Preço
0047852	€3,99

SPRAY VASELINA

400 ML
Caixa 24 un



Referência	Preço
0047818	€4,69



CARCOS®

CHAMPÔS E SPRAYS DIVERSOS



METALOMECÂNICA

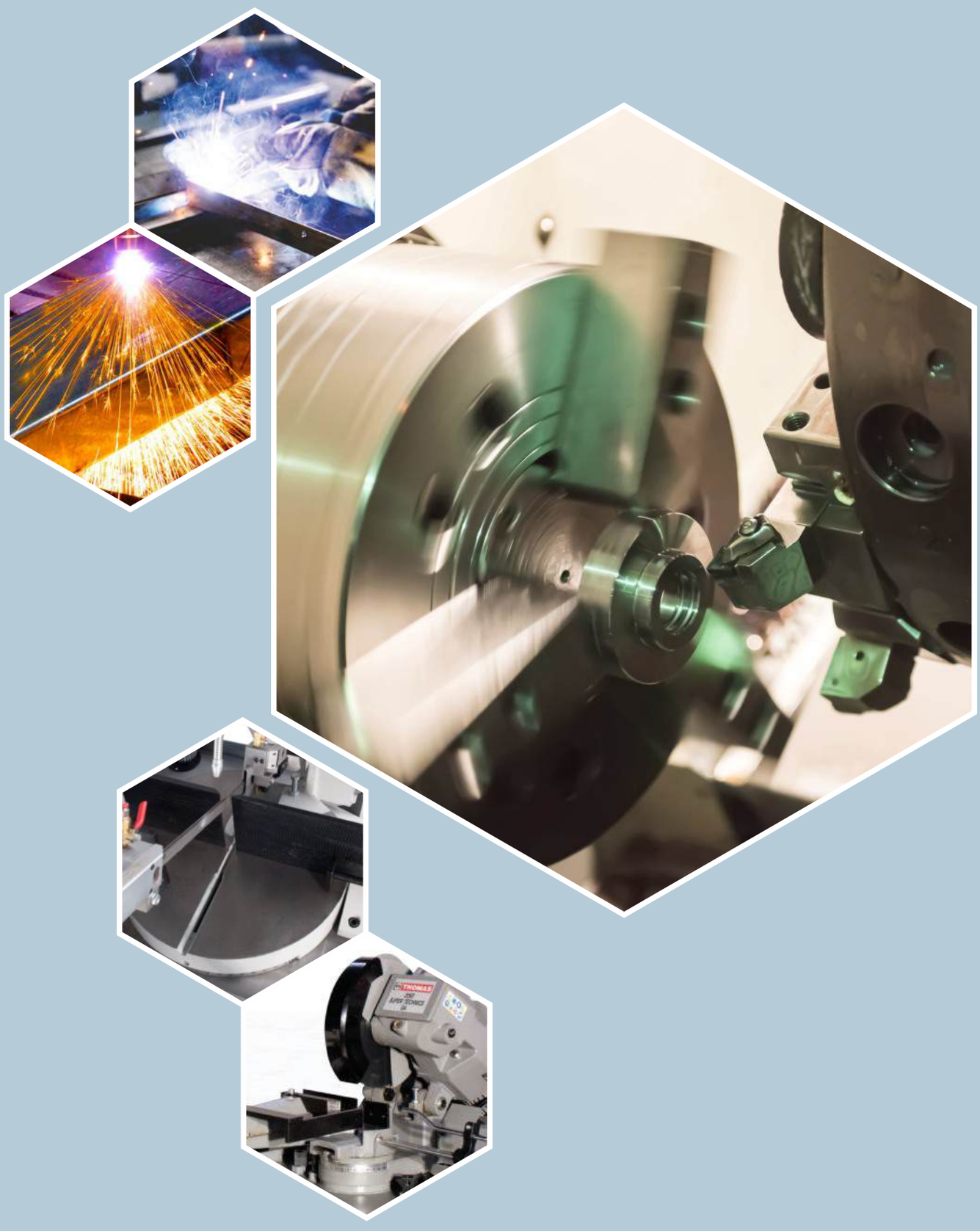

MEMODERWA®
MÁQUINAS & EQUIPAMENTOS INDUSTRIAIS

INVERTER MMA ARC250



220V - 1 fase
346x142x248mm
250A
Ciclo de trabalho:
250A - 30%
137A - 100%
5,9 kg

Inverter de soldadura para elétrodos revestidos
- Faixa de ajuste: 20-250A
- LED display
- Térmico de proteção
- Compatível com elétrodos: 6013 e 7018 de 1.6 a 5mm
- Incluí cabo de massa de 1,2m e alicate de 1.8 m




IGBT HOT START INVERTER

Referência	Preço
PS601	€235

INVERTER TIG PULSADO 315P COM COLD & CLEAN



220V - 1 fase
496x212x380mm
250A
Ciclo de trabalho TIG:
250A - 40%
158A - 100%
Ciclo de trabalho MMA:
180A - 40%
114A - 100%
17,3 kg

TIG inverter com sistema IGBT
- TIG com Alta Frequência - HF
- MMA
- LED Display
- Faixa de ajuste: 20-250A
- Incluí cabo de massa de 3m e tocha TIG de 4m




IGBT INVERTER ENERGY

Referência	Preço
PS621	€755

TIG 315P - INVERTER PULSADO COLD TIG



380V - 3 fases
496x212x380mm
280A
Ciclo de trabalho TIG:
280A - 40%
177A - 100%
Ciclo de trabalho MMA:
220A - 40%
139A - 100%
17,3 kg

TIG inverter com sistema IGBT
- TIG com Alta Frequência - HF
- MMA
- LED Display
- Faixa de ajuste: 20-280A
- Incluí cabo de massa de 3m e tocha TIG de 4m




IGBT INVERTER ENERGY

Referência	Preço
PS622	€755

INVERTER TIG PULSADO 400P COM COLD & CLEAN



IGBT INVERTER ENERGY

- 380V - 3 fases
- 530x270x465mm
- 400A
- Ciclo de trabalho TIG:
  400A - 40%
  253A - 100%
- Ciclo de trabalho MMA:
  320A - 40%
  202A - 100%
- 23,9 KG

TIG inverter com sistema IGBT
- TIG com Alta Frequência - HF
- MMA
- LED Display
- Faixa de ajuste: 20-400A
- Incluí cabo de massa de 3m e tocha TIG de 4m




Referência	Preço
PS623	€1.100

INVERTER TIG PULSADO 200P - AC/DC



IGBT INVERTER ENERGY

- 220V - 1 fase
- 496x212x380mm
- 200A
- Ciclo de trabalho TIG:
  200A - 30%
  110A - 100%
- Ciclo de trabalho MMA:
  160A - 30%
  88A - 100%
- 16,8 kg

TIG inverter com sistema IGBT
- Pulsado AC/DC
- MMA
- LCD Display
- Faixa de ajuste: 10-200A
- Proteção de tensão e térmica
- Incluí cabo de massa de 3m e tocha TIG de 4m




Referência	Preço
PS624	€955

INVERTER TIG PULSADO 315P - AC/DC



IGBT INVERTER ENERGY

- 380V - 3 fases
- 490x260x380mm
- 315A
- Ciclo de trabalho TIG:
  315A - 40%
  199A - 100%
- Ciclo de trabalho MMA:
  315A - 40%
  199A - 100%
- 32,7 kg

TIG inverter com sistema IGBT
- Pulsado AC/DC
- MMA
- LCD Display
- Faixa de ajuste: 10-315A
- Proteção de tensão e térmica
- Incluí cabo de massa de 3m e tocha TIG de 4m




Referência	Preço
PS625	€2.200

MULTI PROCESSOS SYNERGIC MIG 160



IGBT INVERTER ENERGY

- 220V - 1 fase
- 440x180x297mm
- 160A
- Ciclo de trabalho MIG:
  160A - 40%
  101A - 100%
- Ciclo de trabalho MMA:
  160A - 40%
  101A - 100%
- 10,7 KG

Inverter multiprocessos com tecnologia IGBT
- MIG/MMA/TIG Lift
- Pulsado e duplo pulsado
- Para bobines de 1kg/5kg de 0.8 ou 1mm
- LED Display
- Faixa de ajuste:20-160A
- Incluí cabo de massa de 3m e tocha MIG de 3m




Referência	Preço
PS641	€385

MULTI PROCESSOS SYNERGIC CMIG 270 COM CORTE PLASMA



IGBT INVERTER ENERGY

- 220V - 1 fase
- 440x180x297mm
- 270A
- Ciclo de trabalho MIG:
  160A - 30%
  88A - 100%
- Ciclo de trabalho MMA:
  160A - 30%
  88A - 100%
- Ciclo de trabalho CUT:
  40A - 30%
  22A - 100%
- 11,9 kg

Inverter multiprocessos com tecnologia IGBT
- MIG/MMA/TIG Lift/CUT
- Pulsado e duplo pulsado
- Para bobines de 5kg de 0.8 ou 1 mm
- LED Display
- Faixa de ajuste: 20-270A
- Sinérgica





Referência	Preço
PS642	€595

MULTI PROCESSOS SYNERGIC MIG-350P DUPLO PULSADO



IGBT INVERTER ENERGY

- 380V - 3 fases
- 946x470x755mm
- 350A
- Ciclo de trabalho MIG:
  350A - 40%
  221A - 100%
- Ciclo de trabalho MMA:
  320A - 40%
  202A - 100%
- 41,3 kg

Inverter multiprocessos com tecnologia IGBT
MIG/MMA/TIG Lift
- Proteção térmica
- Controlo totalmente digital
- LCD Display
- Faixa de ajuste da corrente de soldagem: 60-350A





Referência	Preço
PS643	€1.520

PETER
PROFESSIONAL EQUIPMENT

MULTI PROCESSOS SYNERGIC MIG 500P PARA ALUMÍNIO



IGBT INVERTER ENERGY

- 380V - 3 fases
- 725x335x810mm
- 500A
- Ciclo de trabalho MIG:
  500A - 60%
  387A - 100%
- Ciclo de trabalho MMA:
  500A - 60%
  387A - 100%
- 80,4 KG

Inverter multiprocessos com tecnologia IGBT
4 roletes com sistema de arrefecimento a água
- MIG pulsado e duplo pulsado
- Sistema de controlo DSP - 100 posições de memória
- Input - 25 KVA
- Faixa de ajuste: 25-500A
- Fio - 0.8 / 1.0 / 1.2 / 1.6 para bobines de 15 kg
- Incluí carro, cabo de massa de 3m e tocha MIG de 3m





Referência	Preço
PS644	€6.120

PLASMA DE CORTE CUT 45 COMPRESSOR DE AR



- 220V - 1 fase
- Ciclo de trabalho CUT:
  35A - 30%
  19A - 100%
- Ciclo de trabalho MMA:
  140A - 30%
  77A - 100%
- 400x220x360mm
- 17,9 kg

IGBT ENERGY

Inverter Plasma com compressor de ar incluído
- MMA e Corte até 12mm
- Ecrã LED
- Sem arco piloto, início com contacto
- Incluí tocha 4 mts
- Faixa de ajuste MMA: 20-140A
- Faixa de ajuste CUT: 20-35A





Referência	Preço
PS661	€520

PLASMA DE CORTE CUT 50



- 220V - 1 fase
- 410x162x305mm
- Ciclo de trabalho CUT:
  40A - 30%
  22A - 100%
- 8,9 kg

IGBT ENERGY

Cortador de plasma
- Ecrã LED e tocha de 4 mts
- 2T/4T - Arranque sem contacto
- Ignição LF/HF arco e arco piloto
- Faixa de ajuste: 20-40A
- Capacidade de corte: até 15mm





Referência	Preço
PS662	€520

PLASMA DE CORTE CUT 80 - INVERTER



- 380V - 3 fases
- 486x185x352mm
- Ciclo de trabalho MMA:
  220A - 40%
  139A - 100%
- Ciclo de trabalho CUT:
  80A - 40%
  51A - 100%
- 16,3 kg

IGBT ENERGY

Cortador de plasma
- Inverter MMA e Corte
- Ecrã LED e tocha de 5 mts
- 2T/4T - Arranque sem contacto
- Ignição LF/HF arc e arco piloto
- Capacidade de corte: até 30mm





Referência	Preço
PS663	€820

PLASMA DE CORTE CUT 100



- 380V - 3 fases
- 550x280x465mm
- Ciclo de trabalho CUT:
  100A - 60%
  77A - 100%
- 37,6 kg

IGBT ENERGY

Plasma de corte industrial para trabalhos pesados
- Adequado para corte manual e automático
- Ecrã LED e tocha de 5 mts
- Ignição de arco HF sem contacto
- Arco de arranque elevado
- Capacidade de corte: até 40mm



Referência	Preço
PS664	€1.150

PROFESSIONAL EQUIPMENT

PLASMA DE CORTE CUT 120



- 380V - 3 fases
- Ciclo de trabalho CUT:
  120A - 60%
  93A - 100%
- 690x335x575mm
- 44,5 KG

IGBT ENERGY

Cortador de plasma industrial para trabalhos pesados
- Adequado para corte manual e automático
- Ecrã LED e tocha 5 mts
- Ignição de arco HF sem contacto
- Arco de arranque elevado
- Sem arco piloto
- Capacidade de corte: 45mm



Referência	Preço
PS665	€1.560

PLASMA DE CORTE CUT 200



- 380V - 3 fases
- Ciclo de trabalho CUT:
  200A - 60%
  155A - 100%
- 700x355x635mm
- 75,7 KG

IGBT ENERGY

Cortador de plasma industrial para trabalhos pesados
- Adequado para corte manual e automático
- Ecrã LED e tocha 5 mts
- Ignição de arco HF sem contacto
- Arco de arranque elevado
- Sem arco piloto
- Capacidade de corte: 55mm



Referência	Preço
PS666	€3.020

MÁQUINA DE SOLDAR A LASER DE FIBRA



220V - 1 fase - 50Hz

925x530x760mm

Nível de ruído: 60 dB

4 Funções em 1


Soldadura


Corte


Limpeza do cordão de soldadura



Limpeza a laser





Especificações Técnicas

- Modos: Soldar, Corte, Limpeza do cordão de soldadura e limpeza a laser
- Potência Nominal do Laser: 2000 W (2 kW)
- Fonte/Gerador Laser: Raycus
- Interface da Fibra Óptica: QBH
- Cabeça de Soldadura Laser: Relfar
- Sistema de Controlo: Relfar - Interface em Português
- Comprimento de Onda do Laser: 1070 ± 20nm
- Distância Focal de Colimação: D16 * F40
- Distância Focal de Focagem: D20 + F200
- Especificações da Lente de Proteção: D25 * 2
- Intervalo de Ajuste do Ponto de Luz (Spot): 0 – 8 mm
- Modos de oscilação do ponto de luz: —、○、∞、⧖、◎、△、◎◎
- Pressão Máxima de Ar Suportada: 1 MPa (10 bar)
- Máxima espessura de corte: 3mm

Sistema de Refrigeração Integrado

- Capacidade do Depósito de Água: 18 Litros
- Fluido Refrigerante: R32 (em conformidade com as normas europeias)
- Estrutura otimizada para menor peso e melhor dissipação de calor.
- Monitorização: Indicador do nível de água visível na lateral da máquina e ecrã de parâmetros do chiller na traseira.

Acessórios incluídos:


Tocha de Soldadura Laser (Relfar FWH20-S20C-V4)
Com suporte guia para alimentação automática de fio + ponteira de fio


Cabos de Sinal e Pinça de Segurança
(Sistema Interlock)


Ponteira Guia de Fio Duplo


Máscara de Soldadura Eletrónica Automática


Caixa de consumíveis e acessórios
- 5 Bicos de cobre com diferentes geometrias
- 2 Rodas de arrasto de fio
- 4 Bicos de contacto e guias de fio
- 5 lentes protectoras
- Acessório para limpeza de cordão e limpeza de peças de metal a laser


Alimentador duplo de fio
Compatível com fio desde 0,8 - 2mm

Conformidade e Certificações:

Referência	Preço
PS667	€11.900

SOLDADURA POR PONTOS

SOLDADURA POR PONTOS COM BRAÇO OSCILANTE



Com pedal pneumático BSM RF
20 kVA a 50% de potência
11.5 kA MAX corrente
9.2 kA corrente MAX de soldadura
Força do eléctrodo 6 bar
300mm de profundidade útil
Trifásica 400V - 50HZ - 32A
Robusta, Termostato de Segurança
Controlo SCR Síncrono
Braços ajustáveis em profundidade
Preparada para arrefecimento a água
Diâmetro do braço Ø45 - Abertura eléctrodo 6-50

CONTROLADOR S2



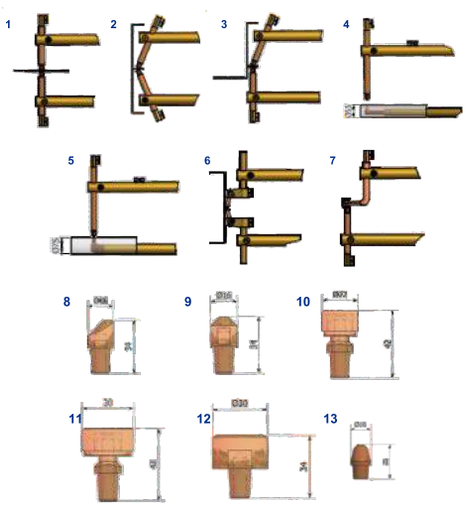

Referência	Preço
ZC1131 BSP221RFS2	€3.150

Referência	Opcional		Preço
XAE037	Grupo Arrefecedor 2 LP 380V		€1.000
XBCC180-CB80	Par de braços standard arrefecedor água Ø45x500mm com eléctrodo Ø20x185		€519
XBCC190-CB90	Par de braços standard arrefecedor água Ø45x700mm com eléctrodo Ø20x185		€613
XBCC210-CB90TTD-BSP	Par de braços refrigerado a água Ø45 com braço inferior de tamanho reduzido 410-700mm		€797

MANÓMETROS E MAÇARICOS

DEBITÓMETRO + FLUXÓMETRO



Referência	Preço
16525450	€85

DEBITÓMETRO CO2



Referência	Preço
16525500	€75

MANOREDUTOR OXIGÉNIO



Referência	Preço
16525000	€75

mestriner

MANÓMETROS E MAÇARICOS

DEBITÓMETRO CO2



Referência	Preço
16525550	€45

DEBITÓMETRO AZOTO



Referência	Preço
16525400	€75

MANOREDUTOR ACETILENO



Referência	Preço
16525100	€75

DEBITÓMETRO DE HIDROGÉNIO



Referência	Preço
16525250	€119

MAÇARICO DE CORTE



Referência	Preço
19520	€145

ESTRELA DE 6 BICOS



Referência	Preço
16510500	€15,2

MAÇARICO SOLDAR

Estrela de bicos incluída



Referência	Preço
10400/A	€65

CUNHO PARA ESTANHAR VULCANO

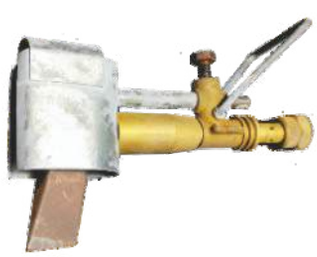

Referência	Preço
43221304	€15,33

PUNHO + LANÇA VULCANO



Referência	Preço
43221104 + 43221144	€13,20

CAMPÂNULAS VULCANO



Referência	Preço
43221224 - 45mm	€7,14
43221234 - 60mm	€8,58

CONSUMÍVEIS DE SOLDADURA

HELVI®

CABO DE MASSA COM GARRA

2 Metros
16mm²
180 Amp
DA 22mm



Referência	Preço
43210138K	€25

CABO DE MASSA COM GARRA

2 Metros
25mm²
300 Amp
DA 50mm²



Referência	Preço
43210170K	€39

CABO DE MASSA COM GARRA

3 Metros
35mm²
400 Amp
DA 50mm²



Referência	Preço
43210142K	€68

CONSUMÍVEIS DE SOLDADURA

PETER
PROFESSIONAL EQUIPMENT

TOCHA MIG 150 12mm²



Referência	Comprimento	Preço
PS6901	3 m	€40
PS6902	4 m	€50

TOCHA MIG 250 18mm²



Referência	Comprimento	Preço
PS6903	3 m	€65
PS6904	4 m	€70
PS6905	5 m	€80

TOCHA MIG 360 35mm²



Referência	Comprimento	Preço
PS6906	3 m	€90
PS6907	4 m	€105
PS6908	5 m	€120

TOCHA MIG ARREFECIDA 4M



Referência	Preço
PS6909	€160

TOCHA CORTE PLASMA 4M



Corrente máxima de operação: 40A

Referência	Espessura máx. de corte	Preço
PS6940	12 mm	€65

TOCHA CORTE PLASMA 4M



Corrente máxima de operação: 60A

Referência	Espessura máx. de corte	Preço
PS6910	18 mm	€80

TOCHA CORTE PLASMA 4M



Corrente máxima de operação: 80A

Referência	Espessura máx. de corte	Preço
PS6920	25 mm	€125

TOCHA CORTE PLASMA 5M



Refrigerado a Água
Corrente máxima de operação: 200A

Referência	Espessura máx. de corte	Preço
PS6930	55 mm	€395

TBi Industries

CONSUMÍVEIS DE SOLDADURA

BICO DE COBRE M6 & M8



Referência	Características	Preço
340P081073	M6 0,8mm L-25mm ECU	€0,35
340P101073	M6 1mm L-25mm ECU	€0,36
340P121073	M6 1,2mm L25mm ECU	€0,36
340P081069	M6 0,8mm L-28mm	€0,48
340P101069	M6 1mm L-28mm	€0,48
340P081262	M8 0,8mm L-30mm	€0,65
340P101262	M8 1mm L-30mm	€0,65

DIFUSOR DE GÁS



Referência	Características	Preço
114P102004	Branco Tocha 360	€0,95

SUPORTE CONTACTO



Referência	Características	Preço
342P006003	M6 L35 Tocha 250	€1,25
342P006014	M6 L28 Tocha 360	€1,25

BOCAL CILÍNDRICO



Referência	Características	Preço
345P312003	Ø15 Basic 250	€3,40
345P312010	Ø16 Basic 360	€4,50

Climax

EQUIPAMENTOS DE PROTEÇÃO INDIVIDUAL

MÁSCARA DE SOLDAR STORMVISION 4.1

LINHA PROFISSIONAL

Classe 1/1/1/1
Dimensão do filtro 133X114X9mm
Graus de escurecimento 5-8 /9-13 variável
Proteção UV DIN16
Rapidez de disparo 1/25000 seg
Tempo de off 0.05-1.0 seg
Sensibilidade 10 níveis
Bateria 9 horas
Tempo de carga 1 hora
Eficiência do filtro 99.97%
2 níveis de fluxo de ar



Referência	Preço
99900269	€1.150

MÁSCARA DE SOLDAR 420



Reacção 0.1ms
Retorno 0.4ms
Detetores luz 2 CIN19C

Referência	Preço
420	€43,50

Referência	Opcional	Preço
2151002100000	Banda anti transpiração	€0,13

VISEIRA DE PROTEÇÃO



Grau 5 para oxicorte
Classe óptica 2
320 x 190mm
EN 169 | EN 175

Referência	Preço
424RN	€12,40

ÓCULOS DE PROTEÇÃO OXICORTE



Classe óptica 1
Vidro 3mm espessura
Tons disponíveis - 4/6

Referência	Preço
2011620106000	€4,40

EQUIPAMENTOS DE PROTEÇÃO INDIVIDUAL

LUVAS DE PROTEÇÃO



Nível 4 - ESP. 1.7mm
Tamanho único
EN 388 - EN 420

Referência	Preço
2552301100000	€5,10

LUVAS TIG



Em pele
Tamanhos 9 e 10
EN 388:2016
EN 407: 2004 EN 420:2003+A1:2009
EN 12477:2001+2005

Referência	Preço
21905133	€10,20

AURICULARES DE PROTEÇÃO



Espuma de PU
Descartáveis
SNR = 38 dB

Referência	Preço
CLIMAX13	€0,25

MANGUITOS DE PROTEÇÃO



Classe protecção 2 A1+A2
Couro de vaca
Ajuste em velcro

Referência	Preço
2604008100000	€11,06

PROTEÇÃO BOTAS OXICORTE



Classe proteção 2 A1+A2
Couro de vaca
Ajuste em velcro

Referência	Preço
POLAINAS 9	€10,80

MÁSCARA DE PROTEÇÃO



FFP1
Ideal para construção, poeiras
Óxidos, névoa e fumos
Bandas de ajuste sintéticas
8-10 Horas uso
Caixa com 20 unidades

Referência	Preço
1710	€0,60

MÁSCARA DE PROTEÇÃO
1720 CARVÃO ACTIVO



FFP2 - carvão ativo com válvula. Ideal para soldadura, fumos e odores
Resistência respiratória baixa. 8-10 horas uso.
Clip nasal ajustável.
Caixa com 12 unidades

Referência	Preço
2353720200000	€1,89

MÁSCARA PARA PINTURA



Borracha termoplástica

Referência	Preço
A1BIE1K1P3	€19,90

MÁSCARA DE PROTEÇÃO



NPF 50 - Peso 150gr
Ajustável
Filtros 761 A1

Referência	Preço
761	€13,20

SEMI MÁSCARA FLEXÍVEL



Máscara em borracha natural
Compatível com filtros 755/756
Fator proteção 50
Ambientes poluídos e c/conteúdo
Oxigénio superior a 195%
Purifica o ar existente

Referência	Preço
756 P3	€16,50
756 B1E1	€15,90

PROTECTOR AUDITIVO



Hipoalergénico
Tamanho S, L, M
EN 352-1 CE

Referência	Preço
CLIMAX10	€6,40

CAPACETE DE PROTEÇÃO 5RS



Referência	Preço
6C1	€2,50

ÓCULOS DE PROTEÇÃO



Policarbonato
EN 166:2001
EN 170:2002
Tamanho único

Referência	Preço
569-I	€2,30

ÓCULOS DE PROTEÇÃO



Policarbonato
EN 166:2001
EN 170:2002
Tamanho único

Referência	Preço
590G	€2,06

SERROTE DE DISCO

SERROTE DE DISCO 250 TECHNICS



Serra circular manual de esquadria dupla
Disco de lâmina 250 mm.
Corte de esquadria bidirecional (de 0 ° a 45 ° à esquerda e à direita).
Torno de bloqueio rápido com fixação anti-rebarbas.

TABELA DE CORTE

	○	□	▭	●
0 °	75	65	90 x 50	40
<45 °	60	60	60 x 50	35
45 °>	60	60	60 x 50	35

Referência	Fase	Velocidade de corte	Preço
AAS61000	380V - 3 Fases	2	**€1.990**
AAS60000-1	220V - 1 Fase	1	**€2.020**

SERROTE DE DISCO SUPERCUT 315



Serra circular manual de esquadria dupla
Disco de lâmina 315 mm.
Corte de esquadria bidirecional (de 0 ° a 45 ° à esquerda e à direita).
Torno de bloqueio rápido com fixação anti-rebarbas.

TABELA DE CORTE

	○	□	▭	●
0 °	95	80	100 x 70	80
<45 °	90	75	80 x 70	70
45 °>	90	75	80 x 70	70

Referência	Fase	Velocidade de corte	Preço
AAL30000-3	380V - 3 Fases	2	**€3.370**

DISCO DE REBARBAR FERRO BLUELINE



Referência	Medida	Quantidade por Caixa	Preço
100801	115x4,8x22mm	50 un	€1,03
101201	125x6,4x22mm	50 un	€1,41
101801	180x6,4x22mm	25 un	€1,81
102401	230x6,4x22mm	25 un	€3,57

DISCO DE CORTE PREMIUM +30



Referência	Medida	Inox	Quant. por Caixa	Preço
0114802	115x3,2x22mm	Não	50 un	€0,78
0115603	115x1,0x22mm	Sim	100 un	€0,70
0115803	125x1,0x22mm	Sim	100 un	€0,80

DISCO LAMELADO INOX



Referência	Medida	Quant. por Caixa	Preço
204104	115mm - Grão 40 Fibra	25 un	€1,49
204204	115mm - Grão 60 Fibra	25 un	€1,46
204304	115mm - Grão 80 Fibra	25 un	€1,49
L115Z100TFC	115mm - Grão 100 Fibra	25 un	€1,49
200704	115mm - Grão 120 Fibra	25 un	€1,52
L125Z040TFP	125mm - Grão 40 Cónico	20 un	€2,43
L125Z060TPF	125mm - Grão 60 Cónico	20 un	€2,36
L125Z080TPF	125mm - Grão 80 Cónico	20 un	€2,31
L125Z100TFC	125mm - Grão 100 Cónico	20 un	€2,20
L125Z120TPF	125mm - Grão 120 Cónico	20 un	€2,32

SERROTE DE FITA

SERROTE DE FITA ZIP 22 HB



Descida assistida por cilindro hidráulico
Interruptor no punho
Fita de serra bimetálica 2085X20X0,9
Escala milimétrica
0 a 60º à direita
Bomba de circulação de liquido refrigerante

TABELA DE CORTE

	0°	45°	60°
●	180	120	50
▮	180	110	50
▬	200x150	120x110	50x70

Referência	Fase	Velocidade de corte	Preço
AAT40000-3	380V - 3 Fases	2	€2.960

SERROTE DE FITA ZIP 30 DA



Descida assistida por cilindro hidráulico
Interruptor no punho
Fita de serra bimetálica 2450x27x0,9
Escala milimétrica
0 a 60º á direita
Bomba de circulação de liquido refrigerante

TABELA DE CORTE

	0°	45°	60°
●	225	140	60
▮	200	140	60
▬	240x140	135x150	60x85

Referência	Fase	Velocidade de corte	Preço
AAZ10000-3	380V - 3 Fases	2	€3.670

SERROTE DE FITA ZIP 31 DA



Descida assistida por cilindro hidráulico
Interruptor no punho
Fita de serra bimetálica 2450x27x0,9
Escala milimétrica
0 a 60º á direita
Bomba de circulação de liquido refrigerante

TABELA DE CORTE

	45°	0°	45°	60°
●	120	225	140	60
▮	120	200	140	60
▬	110x140	240x140	135x150	60x85

Referência	Fase	Velocidade de corte	Preço
AAV90000-3	380V - 3 Fases	2	€4.790

SERROTE DE FITA ZIP 36 DA



Descida assistida por cilindro hidráulico
Interruptor no punho
Fita de serra bimetálica 2750x27x0,9
Escala milimétrica
0 a 60º à direita
Bomba de circulação de liquido refrigerante

TABELA DE CORTE

45°	0°	45°	60°
160	255	200	110
160	250	190	110
150x170	300x220	190x170	110x130

Referência	Fase	Velocidade de corte	Preço
ZIP36DA	380V - 3 Fases	2	€6.485

SERROTE DE FITA SUPERTRAD 380 MULTIMODE

SERROTE DE FITA AUTOMÁTICO



Descida assistida por cilindro hidráulico
Interruptor no punho
Fita de serra bimetálica M42 3310x27x0,9mm
Escala milimétrica

340 mm

TABELA DE CORTE

45°	0°	45°	60°
220	300	260	180
180	260	250	170
200x160	330x260	270x200	170x170

Referência	Fase	Velocidade de corte	Preço
AAS80000-3	380V - 3 Fases	2	€14.800

SERROTE DE FITA SUPERTRAD 380 SO EASY

SERROTE DE FITA AUTOMÁTICO



Descida assistida por cilindro hidráulico
Velocidade da lâmina infinitamente variável
Através de inverter de 20 a 105 m/min
Ciclo completo de corte sem operador
Interruptor no punho
Serra bimetálica M42
3310x27x0,9mm
Escala milimétrica
Touch Screen
Auto-Diagnóstico

HYDRAULIC

340 mm

TABELA DE CORTE

45°	0°	45°	60°
220	300	260	180
180	260	250	170
200x160	330x260	270x200	170x170

Referência	Fase	Velocidade de corte	Preço
AAV30000-3	380V - 3 Fases	2	€16.760

SERROTE DE FITA

ESPERA DE SAÍDA



Até 250 KG
Comprimento 2m
Para SUPERTRAD 301
Para Linha 380

Referência	Preço
AAR 5100G	€1.390
AAR 5100GH*	€1.980

*Com espera de entrada, Medidorelétronico e BAR STOP

SERROTE DE FITA AUTOMÁTICO SUPER TRAD 370 AO CN EVOLUTION

SERROTE DE FITA AUTOMÁTICO

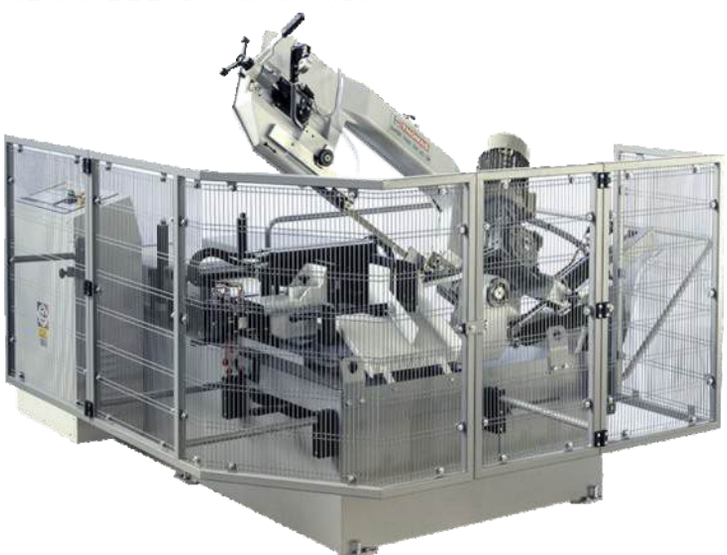

- Máquina de serra de fita horizontal potente
- Ideal para uso intensivo regular em metais mais duros, como ferro e aço
- Corte de esquadria simples 60° à direita
- Velocidade infinitamente variável da lâmina através do inversor de 20 a 105 m/min
- Controlador touch screen com contador
- De peças e horas de trabalho
- Exibição da velocidade de rotação da lâmina (com opção inverter)
- Interface app para teelmóvel
- Folha bimetálica M42 3240x27x0.91





TABELA DE CORTE

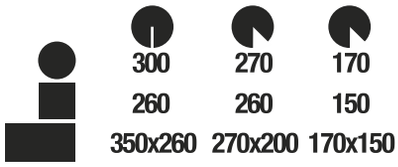

Referência	Fase	Velocidade de corte	Preço
AAT11000-3	380V - 3 Fases	Variável 20 a 105 m/min	€34.400

SERROTE DE FITA AUTOMÁTICO SAR 480 SA GDS



485 mm

- Máquina de corte de alta performance
- Hidráulico de subida e descida
- Lâmina Bi Metálica M42 3810X28X0.9
- Corte de esquadria simples de 0 60° à esquerda
- E 0 a 45° à direita
- Tensão mecânica da lâmina
- Bomba eléctrica de refrigeração
- Batente de medição
- Paragem automática do motor no final do corte
- Abertura e fecho automáticos (opcional)

TABELA DE CORTE

	60°	45°	0°	45°
●	200	300	330	310
■	200	280	330	280
▬	200x200	290x250	480x130	280x250

Referência	Fase	Velocidade de corte	Preço
AAM60000-3	380V - 3 Fases	Variável de 20 a 105m/min	€18.230

SERROTE DE FITA AUTOMÁTICO SAR 610 SA DIGIT





5650x34x1,1

- Estrutura reforçada em aço, touch screen
- Hidráulico de subida e descida
- Regulador hidráulico para velocidade de descida
- Tecnologia inverter, contador de peças
- Ajuste da altura de corte, auto diagnóstico
- Lâmina Bi Metálica M42
- Tensão da folha com manómetro
- Bomba eléctrica de refrigeração

TABELA DE CORTE

	60°	45°	0°	45°	60°
●	340	500	500	500	340
■	320	450	500	450	320
▬	340x275	500x300	610x500	500x300	340x275

Referência	Fase	Velocidade de corte	Preço
AAM70000-3	380V - 3 Fases	Variável de 20 a 105m/min	€33.200

SERROTE DE FITA

SERROTE DE FITA DE BANCADA MANUAL STH1



TABELA DE CORTE

STH 1	0°	45°	60°
●	122	95	63
■	122	95	63
▬	122x122	95x95	63x63

1440x13x0,65

OPTIONAL



Referência	Fase	Potência	Peso	Preço
AAU60000-1	230V - 1 Fase	1,3 kW	21 kg	€785

SERROTE DE FITA DE BANCADA MANUAL STH2



TABELA DE CORTE

STH 2	0°	45°	60°
●	150	90	65
■	140	90	65
▬	150x140	100x90	65x70

1735x13x0,65

OPTIONAL



Referência	Fase	Potência	Peso	Preço
AAU70000-1	230V - 1 Fase	1,8-2,0 kW	27 kg	€1150

FITAS DE SERRA WALZER M42 SIMPLEX

Folhas para serrotes
Vários tamanhos dente



WAL·ZER





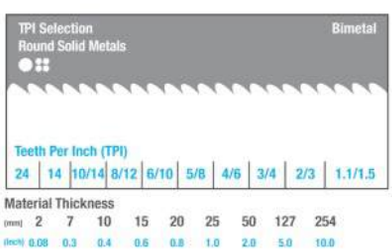

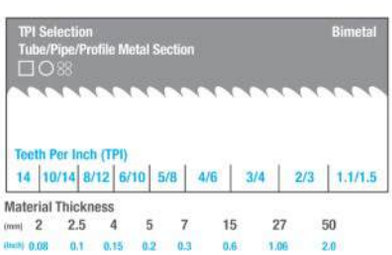

Referência	Tamanho	Dentes por polegada	Preço
LAM144013WZ1014	1440x13x0,65mm	Z10-14	€38
LAM144013WZ812	1440x13x0,65mm	Z8-12	€38
LAM173513WZ1014	1735x13x0,65mm	Z10-14	€42
LAM173513WZ812	1735x13x0,65mm	Z8-12	€42
LAM208520WZ1014	2085x20x0,9mm	Z10-14	€47,5
LAM208520WZ610	2085x20x0,9mm	Z6-10	€47,5
LAM245025WZ1014	2450x25x0,9mm	Z10-14	€55
LAM245025WZ610	2450x25x0,9mm	Z6-10	€55
LAM275027WZ58	2750x27x0,9mm	Z5-8	€60
LAM275027WZ610	2750x27x0,9mm	Z6-10	€60
LAM324027WZ46	3240x27x0,9mm	Z4-6	€40,90

ENGENHO DE FURAR COLUNA ALTA



Bucha: 16 mm
Coluna: 73 mm
Velocidade – 180-2740 R.P.M.
Encavador: MT2
Altura: 1620 mm

Referência	Fase	Potência	Peso	Preço
DP34016F	380V - 3 Fases	0,5 hp	57 kg	€380

ENGENHO DE FURAR MEIA COLUNA



Bucha: 16 MM
Coluna: 73 MM
Velocidade: 180-2740 R.P.M.
Encavador: MT2
Altura: 1080 MM

Referência	Fase	Potência	Peso	Preço
DP34016B	220V - 1 Fase	0,5 hp	52 kg	€299

ENGENHO DE FURAR COLUNA ALTA



Bucha: 25 m
Coluna: 92 mm
Velocidade: 120-3480 R.P.M.
Encavador: MT2
Altura: 1640 mm

Referência	Fase	Potência	Peso	Preço
DP51025F	380V - 3 Fases	1,5 hp	144 kg	€830

ENGENHO DE CARRETOS, FURAR E ROSCAR



THE BEST SELLER

Bucha: 40 MM
Coluna: 120 MM
6 Velocidades: 95-1600 R.P.M.
Encavador: Mt4
Inversor Automático para roscar
Bomba de água 40W - 380V
Altura: 1230 MM

Referência	Fase	Potência	Peso	Preço
ZS40PS	380V - 3 Fases	2 hp	310 kg	€3.100

ENGENHO DE FURAR E ROSCAR COLUNA ALTA



Medida de mesa de fresar: 585x190mm
Bucha: 40 mm
Coluna: 115 mm
6 Velocidades: 50-2520 R.P.M.
Encavador: Mt4
Inversor Automático para roscar
Com descida e recuo automático
Bomba de água 40W - 380V
Altura: 1810 mm

Referência	Fase	Potência	Peso	Preço
ZX40BPC	380V - 3 Fases	2 hp	375 kg	€3.490

MESA DE FRESAR BEERGMAN



Deslocamento Longitudinal: 370mm
Deslocamento Transversal: 150mm
Dimensões Base: 238x320mm

Referência	Dimensões	Peso	Preço
ZX7025A	640x205mm	60 kg	€455

ACESSÓRIOS PARA METALOMECÂNICA

TORNOS DE BANCADA







Referência	Largura das mandíbulas	Abertura	Peso	Preço
M/90	100mm	125mm	7 kg	**€139**
M/91	125mm	150mm	11 kg	**€158**
M/92	150mm	200mm	17 kg	**€223**
JCOD93175	175mm	220mm	26 kg	**€328**

ACESSÓRIOS PARA METALOMECÂNICA

ESMERILADORA DUPLA DE BANCADA



Sem vibração - Protecção térmica
Até dez anos de garantia

Referência	Potência	Alimentação	R.P.M.	Peso	Dimensões	Preço
93S125	0,35 hp	1 fase	2800	7,1 kg	320x220x260mm	**€210**
93S150	0,50 hp	1 fase	2800	9,3 kg	350x230x290mm	**€248**
93S200M	0,90 hp	1 fase	2800	17,6 kg	450x300x340mm	**€360**
93S200T	1 hp	3 fases	2800	17,6 kg	450x300x340mm	**€399**

ESMERILADORA DUPLA DE BANCADA - LINHA INDUSTRIAL



Referência	Potência	Alimentação	R.P.M.	Disco de escova Limpeza	Disco de lixa	Peso	Dimensões	Preço
CE2	1 hp	3 fases	2800	Ø200x25x20mm	Ø200x25x20mm	18,9 kg	650x290x360mm	**€490**

ACESSÓRIOS PARA METALOMECÂNICA

MÁQUINA DE DECAPAGEM VSA/C24



40 kg

Pressão de Trabalho Máxima: 12 BAR

Capacidade: 24 litros

A máquina é fornecida com um kit composto por :
- Porta bico - Porta borracha
- Bico de carboneto em tungsténio Ø4x40mm
- Válvula pneumática de entrada de ar
- Válvula de alívio de diafragma
- Grupo piloto completo com filtro de alimentação
- Completo com certificação de teste da Diretiva PED 97/23/CE

Referência	Capacidade de carga abrasiva	Mangueira Abrasivo	Dimensões	Preço
206024	Areia: 35kg Grão Metálico: 46kg	5 m Ø25mm	470x560x 830mm	**€2.190**

ACESSÓRIOS PARA METALOMECÂNICA

MÁQUINA DE DECAPAGEM VESPA VSA/C80 E VSA/C200





A máquina é fornecida com um kit composto por :
- Abrasivo Ø40mm - Porta bico - Porta borracha
- Bico de carboneto em tungsténio Ø7x75mm ou Ø8x75mm
- Válvula pneumática de entrada de ar
- Válvula de alívio de diafragma
- Grupo piloto completo com filtro de alimentação
- Completo com certificação de teste da Diretiva PED 97/23/CE

Referência	Capacidade	Capacidade de carga abrasiva	Tubo Abrasivo	Pressão máxima de operação	Dimensões	Peso	Preço
206.080	80 Litros	Areia: 120kg Grão Metálico: 340kg	10 m Ø40mm	12 BAR	600x700x 1100mm	95kg	**€3.900**
206.200	200 Litros	Areia: 300kg Grão Metálico: 850kg	20 m Ø40mm	12 BAR	700x1000x 1410mm	140kg	**€4.800**



MÁSCARA RESPIRATÓRIA COM CAPUZ DE PROTEÇÃO RC 4





Filtro vendido à parte

Proteção contra poeiras e partículas abrasivas
Respirador com capuz para decapagem
Compatível com filtros P3 R (EN 148-1)
Visor duplo: vidro + policarbonato
Capuz com cobertura até aos ombros

Referência	Preço
300010	**€210**

RESPIRADOR DE AR COMPRIMIDO P/ DECAPAGEM AVS 951





Sistema de ar comprimido com fluxo contínuo regulável
Visor duplo anti-embaciamento (vidro + policarbonato)
Proteção integral com capuz até à cintura
Alarme de baixo fluxo (<120 l/min)
Redução de ruído com filtro silenciador (≈75 dB)

Referência	Preço
300030	**€568**

RESPIRADOR DE AR COMPRIMIDO P/ DECAPAGEM AVS 952





Sistema de ar comprimido com fluxo contínuo regulável
Visor duplo anti-embaciamento (vidro + policarbonato)
Alarme de baixo fluxo+silenciador de ruído (~75 dB)
Capacete rígido em ABS
Colete frontal de proteção

Referência	Preço
300040	**€650**

PUNCIONADORA UNIVERSAL HKM60



Mais produtividade com distância ajustável do curso do pistão
Sistema de lubrificação central
Cinco estações de trabalho individuais na máquina
- Punção e matriz de ø22 mm e ferramentas perfuradoras padrão
- Conjunto de lâminas de corte de barras redondas e quadradas
- Conjunto de lâminas de corte angular
- Tesoura de corte de chapa
- Conjunto de lâminas Chanfragem em U

Luzes LED
Força aplicada 60 TON

Puncionamento:
Diâmetro x Espessura Máx: Ø28x15mm
Curso (Êmbolo): 55mm
Profundidade da garganta: 220mm
Altura de trabalho: 955mm

Corte de barras de aço:
Redondo: Ø40mm
Quadrado: 35mm

Corte de perfis em ângulo:
Ângulo 90°: 120x120x12mm
Ângulo 45° 80x8mm
Altura de trabalho: 1155mm

Corte de chapa metálica:
Chapa metálica: 200x20mm
Chapa metálica: 300x15mm
Comprimento da lâmina: 317mm
Corte de ângulo num lado: 80x10mm
Altura de trabalho: 955mm

Chanfragem:
Espessura: 10mm
Largura: 42mm
Profundidade: 100mm
Altura de trabalho: 955mm

KG 1440 kg | 1520x950x1780mm | 4 KW

Inclui 6 punção + matrizes redondas em medidas a escolher até 22mm

Referência	Preço
HKM 60	€11.900

PUNCIONADORA UNIVERSAL DUPLO PISTON HKM85

2 ESTAÇÕES DE TRABALHO



Mais produtividade com distância ajustável do curso do pistão
Sistema de lubrificação central
Cinco estações de trabalho individuais na máquina
- Punção e matriz de ø22mm e ferramentas perfuradoras padrão
- Conjunto de lâminas de corte de barras redondas e quadradas
- Conjunto de lâminas de corte angular
- Tesoura de corte de chapa
- Conjunto de lâminas de chanfragem em U

Luzes LED nas duas estações de trabalho
Força aplicada: 85 TON

Puncionamento:
Diâmetro x Espessura Máx: Ø33x20mm
Curso (Êmbolo): 80mm
Profundidade da garganta: 355mm
Altura de trabalho: 1080mm

Corte de barras de aço:
Redondo: Ø50mm
Quadrado: 50mm

Corte de perfis em ângulo:
Ângulo 90°: 150x150x15mm
Ângulo 45° 80x8mm
Altura de trabalho: 1200mm

Corte de chapa metálica:
Chapa metálica: 380x20mm
Chapa metálica: 480x15mm
Comprimento da lâmina: 482mm
Corte de ângulo num lado: 120x15mm
Altura de trabalho: 940mm

Chanfragem:
Espessura: 13mm
Largura: 51mm
Profundidade: 100mm
Altura de trabalho: 940mm

KG 2320 kg | 1920x950x2040mm | 7,5 KW

Inclui 6 punção + matrizes redondas em medidas a escolher até 22mm

Referência	Preço
HKM 85	€24.990

TORNOS MECÂNICOS

ZMM BULGARIA

TORNO UNIVERSAL CU500

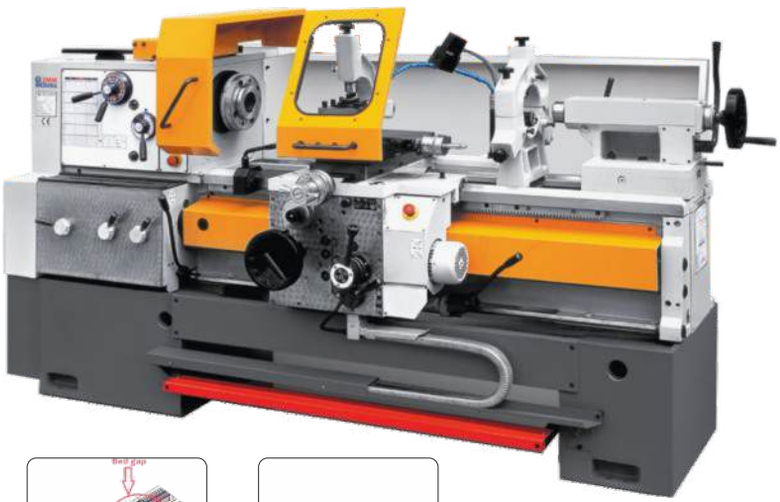

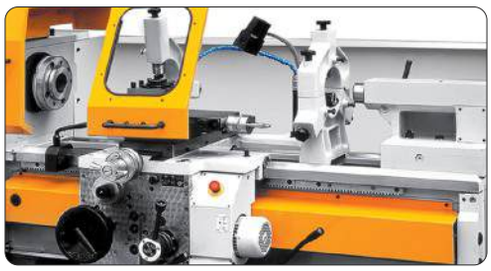

Bucha com Ø656mm
Bucha com 3 grampos 250mm
Luneta fixa com roletes 15-160mm
Luneta móvel 15-200mm
Ponto rotativo
Torreta rápida Tipo C
Pedal de emergência
Furo árvore 62mm
21 velocidades

7.5 KW 2630 kg

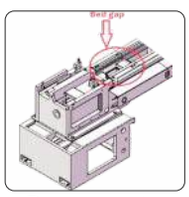

Barramento destacável



Acessório para peças cónicas +10º

Opcionais	Preço
Barramento destacável	€1.200
Acessórios para peças cónicas +10º	€1.196

Referência	Distância entre centros	Preço
CU500M1500	1,5 m	€38.890
CU500M2000	2 m	€39.710

TORNO UNIVERSAL CU580M



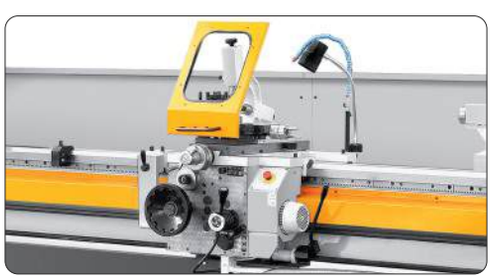

Bucha 3 grampos 250mm, luneta fixa
Luneta móvel 15-200mm
Luneta fixa com roletes 15-160mm
Ponto rotativo
Torreta rápida Tipo B
Pedal de emergência
Furo árvore 80 mm
21 velocidades

7.5 KW 3010 kg

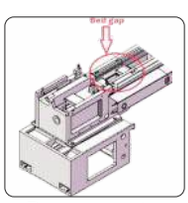

Barramento destacável



Acessório para peças cónicas +10º

Opcionais	Preço
Barramento destacável	€1.466
Acessórios para peças cónicas +10º	€1.196

Referência	Distância entre centros	Preço
CU580M	1,5 m	€41.460
CU580M	2 m	€42.260
CU580M	3 m	€44.290

ZMM BULGARIA

TORNOS MECÂNICOS

TORNO UNIVERSAL CU630



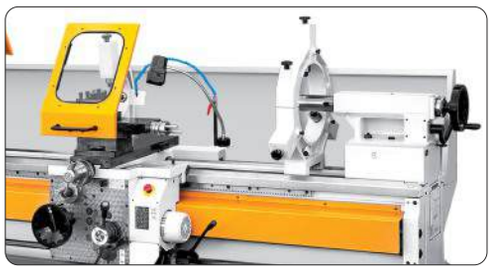

3 grampos 315mm, luneta fixa
luneta móvel, ponto rotativo
Torreta rápida Tipo C
Pedal de emergência
Furo árvore 103mm

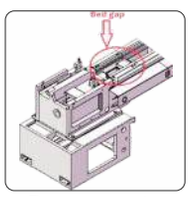

Barramento destacável



Acessório para peças cónicas +10º

Opcionais	Preço
Barramento destacável	€1.466
Acessórios para peças cónicas +10º	€1.196

11 KW

2630 kg

Referência	Distância entre centros	Preço
CU630	3 m	€53.150

FOLLOW

TORNOS MECÂNICOS

TORNO UNIVERSAL CU580M



7.5 KW

3300 kg

Arranque eletrico
Caixa Norton automática
Freio Elétrico
Prato 3 garras universal ø 250mm
Prato 4 garras independente ø 320mm
Prato liso ø410mm
VisualizadorFagor XY
Ponto giratório/Ponto fixo
Freio de emergência
Luneta fixa/móvel
Bancada monobloco de fundição
Torreta c/ rápido 4 portadores
Equipamento de refrigeração
Lâmpada de trabalho
Certificado CE

Referência	Distância entre centros	Preço
CE500/2000	2 m	€35.780

MANDRILADORA E FRESADORA

MANDRILADORA PORTÁTIL MULTIFUNÇÕES

SUPERCOMBINATA EASY





Trabalho em Ø32mm a Ø250mm
Equipada com motor de 1800 W
2 velocidades - 120 E 400 R.P.M.
Toda a linha dos equipamentos elsa
são compatíveis com qualquer máquina
de soldar mig/mag de ligação euro



Referência	Preço
SC140-1E	€15.600

MANDRILADORA PORTÁTIL MULTIFUNÇÕES

SUPERCOMBINATA







Trabalho de 42mm a 400mm (1,65"-15,75")
Equipada com motor de 1800W
4 velocidades - 400 Nm com 95 R.P.M.
Toda a linha dos equipamentos elsa
são compatíveis com qualquer máquina
de soldar mig/mag de ligação euro

Referência	Preço
SC140/1-P-V4	€19.850

elsa®

MANDRILADORA E FRESADORA



ALUMÍNIOS E PVC







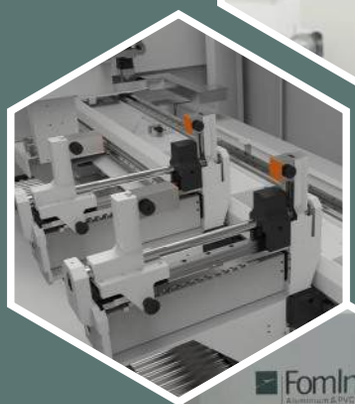



MEMODERWA®
MÁQUINAS & EQUIPAMENTOS INDUSTRIAIS

FomIndustrie
Aluminium Working Machinery

SERROTES PARA ALUMÍNIO

SERROTE DE 2 CABEÇAS ALVA 50



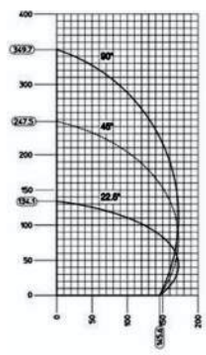

- Serrote de duas cabeças com lâminas de carboneto de tungstênio Ø500mm
- Com movimento motorizado do cabeçote móvel e controlo electro-pneumático da inclinação do cabeçote
- Disponível em versões de 5 e 6.6 metros - Sob Consulta

- 5,4 KW
- 2 x Ø500mm
- Pressão de trabalho: 7 BAR
- 380V - 50/60HZ - 3PH
- 5608x1751x1180mm
- 1616 kg

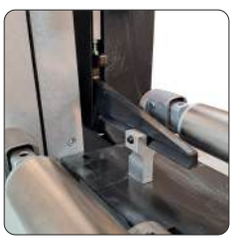

Medidor eletrónico de altura de perfil

Referência	Tamanho	Preço
XZ-100488	4 Metros	Preço Sob consulta

SERROTE DE 2 CABEÇAS ALVA55



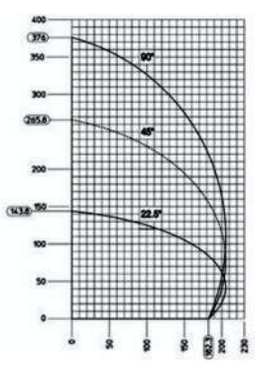



- Serrote de 2 cabeças com lâminas de carboneto de Tungstênio Ø550mm
- Com movimento motorizado do cabeçote móvel e controlo electro-pneumático da inclinação do cabeçote.
- Software de corte passo a passo incluído
- Software de corte para medidas especiais
- Medidor eletrónico de altura de perfil
- Disponível versões de 5 e 6.6 m sob consulta
- Software visualização e destaque secções perfil em DXF

- 5,4 KW
- 2 x Ø550mm
- Pressão de trabalho: 7 BAR
- 400V - 50HZ - 3PH
- 5700x2000x2010mm
- 1650 kg

Referência	Tamanho	Preço
XZ-100494	4 Metros	Preço sob consulta

MÁQUINAS PARA ALUMÍNIO

FomIndustrie
Aluminium Working Machinery

PANTÓGRAFO ELETROPNEUMÁTICO PARA ALUMÍNIO E PVC CALCO



- Acoplamento de ferramenta ER 16
- 2 morsas horizontais com válvulas de segurança
- Sistema de lubrificação de lâmina por pulverização
- Marcador pneumático com selector de diâmetro duplo de ø5 e ø8mm
- Motor trifásico de 0,75 KW 230/400 V - 50 HZ
- Filtro de ar, broca de fresa: ø8mm - 8mm tang
- Pinça er 16 para broca de fresagem: ø8 mm
- 2 placas gabaritos

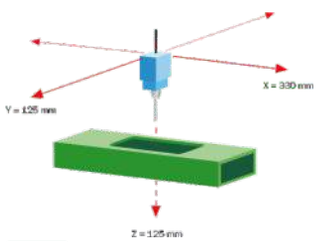

- 0,75 KW
- 380V - 50HZ - 3PH
- Broca de fresagem: Ø5 - Ø8 mm
- 800x730x1600mm
- Pressão de trabalho: 7 BAR
- 92 kg

Referência	Preço
XX11145	Preço sob consulta

MÁQUINA DE CORTE E DESBASTE DUMBO

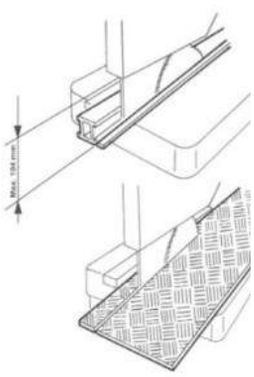



- Serra de carboneto de tungsténio de Ø300mm
- Altura máxima 104mm
- Proteção de segurança da lâmina de serra
- Transmissão de motor de correia
- Sistema de lubrificação de lâmina por pulverização
- Mandril de retenção de lâmina de serra Ø32mm
- Possibilidade de desbaste de painéis de até 1 metro (com sistema especial)
- Configuração para acoplamento de mesas de roletes de carga/descarga

- 1,5 KW - 2800 R.P.M.
- 380V - 50HZ - 3PH
- Ø300 mm
- 710x690x1220mm
- Pressão de trabalho: 7 BAR
- 110 kg

Referência	Preço
XZ10085	Preço sob consulta

EMALHETADEIRA PNEUMÁTICA JET

Fresadora de topos



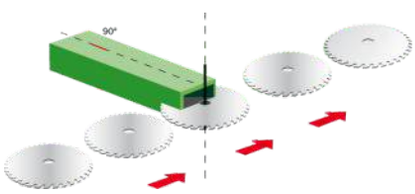

Ângulo de fresagem de topo de 90°
Velocidade da unidade da ferramenta de fresagem 2800 RPM
Tamanho máx. da ferramenta de fresagem Ø130mm
Sistema de balanceamento da unidade de ferramenta de fresagem
Armazém de cortadores com 3 caixas
Sistema de lubrificação de lâmina por pulverização
Percurso carro: X MAX = 244mm
Profundidade de fresagem: Y MAX = 44mm
Altura máxima da unidade de fresagem: Z = 125mm
Altura do tampo 852mm
Preparado para extracção de limalhas e gases
Trava de abertura de segurança
Pressão de trabalho dupla servocontrolada em baixa pressão
Inclui: Luva de corte para unidades de fresagem
Morsas horizontais e verticais

- 1,5 KW - 2800 R.P.M.
- 400V - 50HZ - 3PH
- Ø130 mm
- 860x705x1260mm
- Pressão de trabalho: 7 BAR
- 124 kg

Referência	Preço
XX11068	Preço sob consulta

CENTRO DE MAQUINAÇÃO 3+1 EIXOS FMC 120



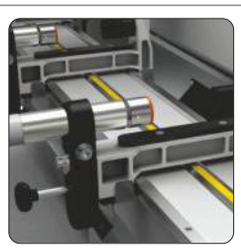



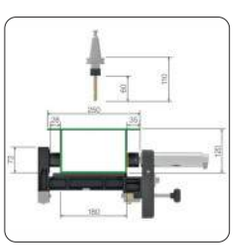

- 3,5 KW
- Pressão de trabalho: 7 BAR
- 400V - 50HZ - 3PH
- 4200x2000x1900mm
- 1400 kg

- Motor de mandril trifásico servoventilado de 3,5kW
- Regulação da rotação do mandril (1000/17000 rpm)
- Portaferramentas de 6 posições para troca manual com travamento pneumático (ISO 30)
- Rotação pneumática da mesa de trabalho de 0° a 90 a 180°
- Painel de comando móvel com PC, monitor touch de 24''
- N° 4 morsas pneumáticas com posicionamento automático e dupla pressão com válvulas de segurança
- Batentes de referência de perfil manualmente ajustáveis à direita e à esquerda da mesa de trabalho
- Lubrificação mínima com óleo puro e Pistola de lubrificação
- Caixa de resíduos
- Proteção paramétrica nos 3 lados e proteção de recuo frontal
- Licença para usar o programa FST CAM 4

Referência	Preço
XX100329	Preço sob consulta

MÁQUINAS PARA ALUMÍNIO

FomIndustrie
Aluminium Working Machinery

CENTRO DE MAQUINAÇÃO 4 EIXOS INTERPOLADOS FMC 470

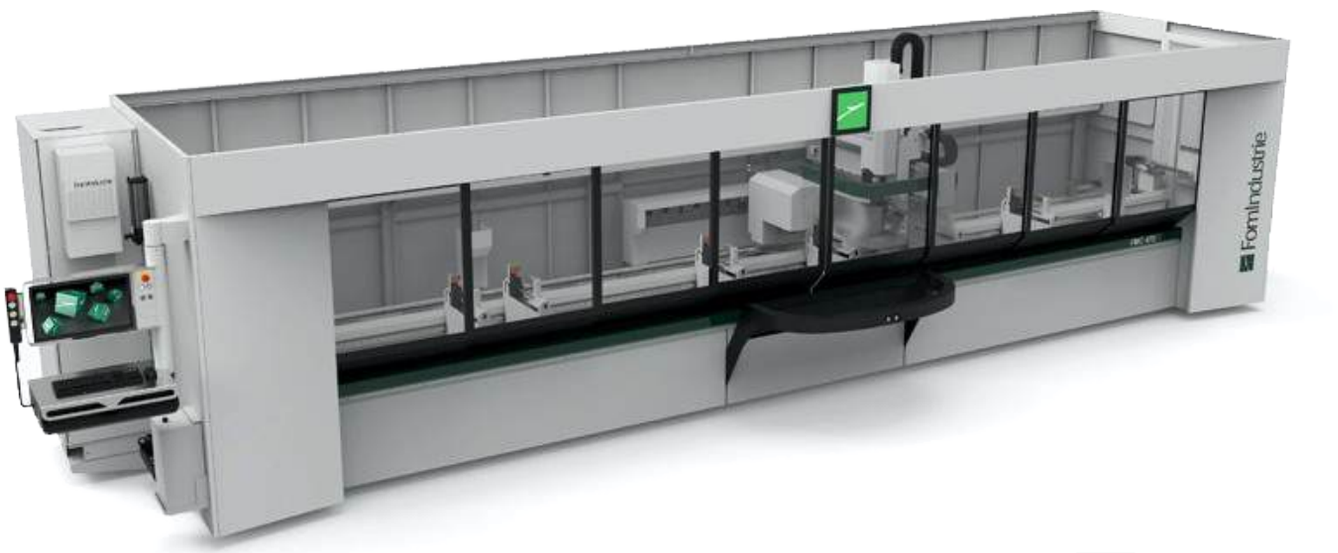

- Electromandril 7 kW, 20.000 RPM (HSK-F63) com refrigeração líquida
- Armazém porta ferramentas de 9 posições na parte dianteira (HSK-F63) + 8 Opcionais
- 2 pares de pneumáticas com posicionamento automático através do montante móvel
- 2 pares de tampões rebaixados para morsas
- Batente fixo pneumático retrátil a esquerda
- Lubrificação a óleo
- Sistema de remoção de resíduos na base
- Portas retráteis frontais com abertura automática
- X FLOW (orientação automática do lubrificante)
- Kit de levantamento para ponte rolante
- Equipamento de controle: POWER-D
- Painel de comando móvel com monitor de 24”
- Licença para usar o programa FST CAM 4
- 2 batentes pneumáticos automáticos
- Medidor de comprimento de perfil automático
- Sté 8 morsas - 4 por área de trabalho
- Chassis robusto patenteado
- LEDs indicadores de trabalho

16,6 KW

Pressão de trabalho: 7 BAR

400V - 50HZ - 3PH

10165x2500x2600mm

5600 kg






Preço sob consulta

SERROTE DE 1 CABEÇA - SPRING 45E



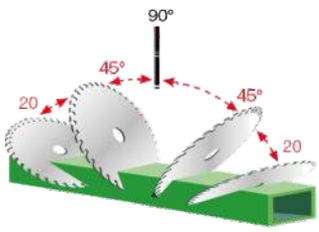

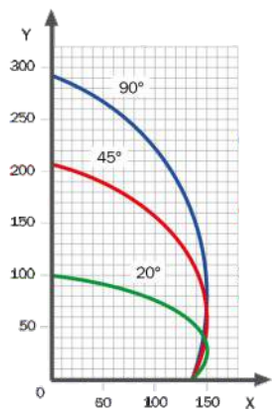

- Máquina de corte de cabeçote simples de Ø450mm com avanço do disco de trás para frente
- Movimento frontal com inclinação pneumática de 20º a 90º esquerda e direita
- Com protecção frontal

- 2,2 KW
- 380V - 50HZ - 3PH
- Ø450 mm
- 960x1430x1460mm
- Pressão de trabalho: 7 BAR
- 425 kg

Referência	Preço
XZ10677	Preço sob consulta

SERROTE DE 1 CABEÇA - SPRING 55



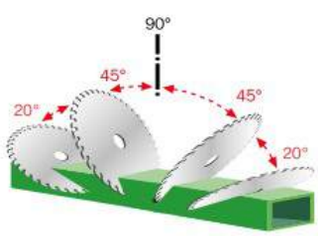

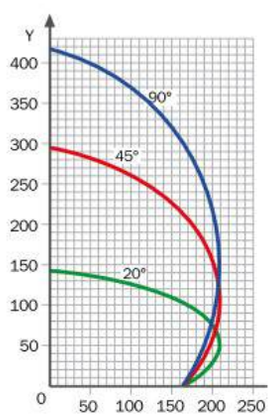

- Lâmina de serra de carboneto de tungstênio de Ø550mm
- Controlo eletropneumático da inclinação da cabeça de 20º a 90º esquerda e direita
- Sistema de lubrificação de lâmina
- Velocidade de rotação da lâmina de 3050 R.P.M.
- Mandril de retenção de lâmina de serra de Ø32mm

Referência	Preço
XZ10304	Preço sob consulta

FomIndustrie
Aluminium Working Machinery

SERROTE DE UMA CABEÇA MANUAL - SIKA PLUS

Disponível nas versões pneumática e manual

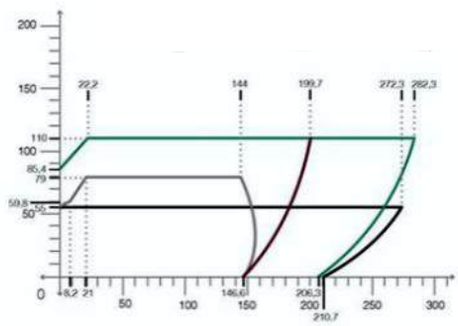



2,2 KW

Ø400 mm

Pressão de trabalho:
7 BAR

- Lâmina de corte de tungstênio Ø400mm
- KIT de proteção de área de corte integral
- 2 tornos pneumáticos horizontais
- Lubrificação de ferramenta
- Ângulo de corte de 45° LE a 45° LD no eixo vertical e 45° LD a 90° no eixo horizontal
- Ângulos intermediários com batente mecânico
- Pressão de trabalho dupla servocontrolada em baixa pressão
- Estrutura de máquina e plataforma giratória em ferro fundido
- Transmissão do motor por correia
- Mandril de retenção de lâmina de serra de Ø32mm
- Proteção integral da lâmina na posição de descanso
- Preparado para extração de resíduos e fumos

V 380V - 50HZ - 3PH

2376x1000x1750mm

KG 170 kg

Referência	Preço
XZ100228	Preço sob consulta



ESPERAS DE CARGA

ESPERA DE CARGA (SAÍDA) SPEEDY WORK



- Mesa de rolos com posicionamento manual
- Corte mínimo 0mm
- Largura da superfície de apoio da barra: 200mm
- Capacidade de carga por metro linear: 3 KG
- KIT do batente de acerto manual
- Batente de comprimento patenteado com superfície de deslizamento sob a mesa de trabalho, para fornecer uma referência constante em todas as condições de trabalho

Referência	Comprimento	Preço
XK201566	3 m	Preço sob consulta
XK201567	4 m	

ESPERA DE CARGA (SAÍDA) - ASSOMAK



- Mesa de rolos com posicionamento manual
- Corte mínimo 0mm
- Largura da superfície de apoio da barra: 200mm
- Capacidade de carga por metro linear: 10 KG
- Batente de acerto pneumático
- Posicione a leitura na fita milimétrica usando uma lupa especial
- Batente de comprimento patenteado com superfície de deslizamento sob a mesa de trabalho, para fornecer uma referência constante em todas as condições de trabalho

Referência	Comprimento	Preço
XK100166	3 m	Preço sob consulta
XK100168	4,2 m	
XK100170	6 m	

ESPERA DE CARGA (ENTRADA) - PORTER



- Capacidade de carga por metro linear: 3kg
- Roletes de plástico

Opcional	Referência	Comprimento	Preço
KIT de conexão para mesa de reletes de carga para a Spring 55/45	XK201577	6 m	Preço sob consulta

Referência	Comprimento	Preço
XK201568	3 m	Preço sob consulta
XK201569	4,2 m	
XK202576	6 m	

MÁQUINAS PARA ALUMÍNIO E PVC

Mepal Italia

PANTÓGRAFO AUTOMÁTICO COM MESA ROTATIVA



Pinça de 8mm
4 apertos pneumáticos
3 copiadores de 3 diâmetros: 5/8/10mm
5 batentes de regulação
3 chapas copiadoras standard
Lubrificação pneumática
Filtro de ar
Pistola de ar

1,1 KW

400V - 50HZ - 3PH

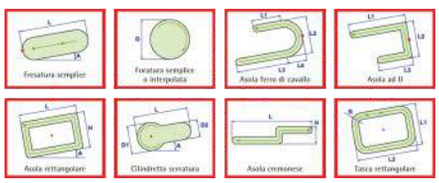

Centro de fresagem manual a 3 eixos c/ lubrificação pneumática e 3 copiadores pneumáticos.
Dotado de mesa pneumática giratória -90°/0°/+90° com escala para a regulação dos graus intermédios.
Sistema fácil e rápido no posicionamento dos copiadores.
Equipado com um spindle c/velocidade variável que pode ir de 2800 a 12000 rpm
Capacidade de trabalho a 0° é de 3000x250x200mm
Movimento eixo x em guias lineares
Máquina indicada para trabalhar Alumínio, PVC, Aço Inox e Ferro

Referência	Preço
EGO3000 COPY ROUTER	€14.990

MÁQUINAS PARA ALUMÍNIO E PVC

profteQ
made in Italy evolution on pvc windows

SOLDADOR AUTOMÁTICO 2 CABEÇAS - LINK 45



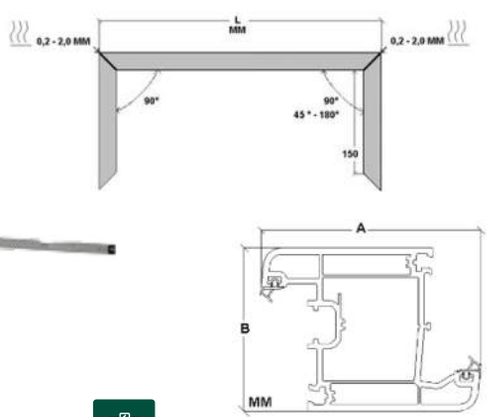

5 KW

Pressão de trabalho:
8 BAR

380V - 50HZ - 3PH

4000x1800x1850mm

560 kg

Soldadura a 90° e ângulos variáveis (de 45° a 180° na cabeça móvel direita)
Ciclo de trabalho com PLC
Ajuste de tempo de fusão de acordo com perfis existentes no mercado
Aquecimento da placa uniforme por serpentina
Deslocação da cabeça em guias temperadas e cromadas
Rolamentos cilíndrico de esferas
Posicionamento de precisão
Comandos nos dois painéis
Sistema de troca rápida do teflon

Referência	Preço
LINK 45	Preço sob consulta

profteQ
made in Italy evolution on pvc windows

MÁQUINAS PARA ALUMÍNIOS E PVC

SOLDADOR AUTOMÁTICO 1 CABEÇA SA330



Soldagem de 90º e cantos variáveis com ciclo controlado por PLC
Aquecimento uniforme da placa por serpentina
Braços de suporte para soldagem de dois cantos
Limitadores em inox aquecidos e pré-regulados (0,6 mm)
Placa de batente fornecida para contração de 5 mm

- 1,8 KW
- 220V - 1PH
- 300 kg
- Pressão de trabalho: 8 BAR
- 640x814x1700mm

Referência	Preço
SA330	Preço sob consulta

PRENSAS PARA ALUMÍNIO



Fixo



Giratório

Referência	Modelo	Preço
PH8	Fixo	€3.579
	Giratório	€5.059

SERRA SEMI AUTO - COM ESPERAS INCLUÍDAS

Esperas direita e esquerda incluídas (KIT16SX e KIT16DX)



Serra para cortar bites PVC
Com esperas de 1650mm e 3000mm

Referência	Preço
STD16	Preço sob consulta

LINHA PROMOVER FRT5/CORNERLAB20



Linha automática com soldadura de 2 cabeças e grupo de limpeza para uma produção estimada de 120 quadros por cada 8 horas de trabalho com apenas um operador.

Preço sob consulta

MÁQUINAS PARA PVC

profteQ
made in Italy evolution on pvc windows

MÁQUINA DE LIMPEZA DE CANTOS

Inclui suporte perfis KIT03BR manga corte AH06A001 e AH00A003



2 Cabeças de limpeza de troca rápida
Ciclo de trabalho semi-automático
Ponto 0 no exterior do perfil
Preparado para perfil com folha acrílica

- 1,1 KW
- 380V - 3PH
- Pressão de trabalho: 8 BAR
- 883x700x1400mm
- 150 kg

Referência	Preço
STD_4501A	Preço sob consulta

APARAFUSADORA COM ALIMENTAÇÃO AUTOMÁTICA



Bloqueio de perfil e aparafusamento com pedal
Carregamento automático de parafusos
Possibilidade de utilizar várias medidas de parafusos
Reforços de 0.5 a 2.5mm de espessura
Ajuste de força de aperto
Preguiças de carregamento incluídas
Base incluída

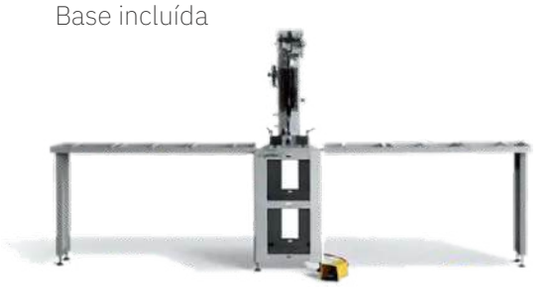

- Pressão de trabalho: 7 BAR
- 3700x600x1700mm
- 100 kg

Referência	Preço
AF1	Preço sob consulta

FRESADORA DE CONDENSAÇÃO 4 MOTORES



- Ciclo de trabalho totalmente automático
- Ajuste da inclinação longitudinal / transversal
- Ajuste da profundidade da fresagem
- Referências indexadas para ajuste angular do motor do cabeçote dianteiro
- Referência do perfil interno de ponto zero

- 2,5 KW
- 220V - 1PH
- Pressão de trabalho: 8 BAR
- 1880x1000x1600mm
- 200 kg

Referência	Preço
STD48	Preço sob consulta

PETER
PROFESSIONAL EQUIPMENT

MOVIMENTAÇÃO E ELEVAÇÃO DE VIDROS

CARRO DE MANUSEAMENTO DE VIDROS 800KG



O carro de manuseamento de vidros PS900 da marca PETER foi desenvolvido para responder às exigências crescentes da indústria de caixilharias e janelas. Este equipamento foi concebido para oferecer fiabilidade, eficiência e precisão para a montagem de janelas de grande dimensão e elevado peso.

- **Carga Máxima:** 800kg
- **Faixa de rotação 360º**
  Alcance Giratório 90º
- **Bateria:** 2x12V / 120ah
- **Tipo de travão:** Electromagnético
- **Peso da máquina:** 2080kg
- **Tamanho:** 3180x1100x1780mm
- **Altura de trabalho:** 5000mm
- **Nº de ventosas / Tamanho:** 8 / Ø300mm
- **Ajuste de velocidade:** Contínuo
- **Motor de tração:** 24V / 2500W
- **Corrente de carga:** 24V / 18A
- **Tração:** Dianteira
- **Nº Rodas / Tamanho:**
  Dianteiras: 2 (Opção: 2+2) / Ø466x195mm
  Traseiras: 2 / Ø400x100mm

Referência	Preço
PS900800	€40.420

CARRO DE MANUSEAMENTO DE VIDROS 600 KG



- **Carga Máxima:** 600kg
- **Faixa de rotação 360º**
  Alcance Giratório 90º
- **Bateria:** 2x12V / 120ah
- **Tipo de travão:** Electromagnético
- **Peso da máquina:** 1850kg
- **Tamanho:** 2780x990x1750mm
- **Altura de trabalho:** 3800mm
- **Nº de ventosas / Tamanho:** 6 / Ø300mm
- **Ajuste de velocidade:** Contínuo
- **Motor de tração:** 24V / 2200W
- **Corrente de carga:** 24V / 18A
- **Tração:** Dianteira
- **Nº Rodas / Tamanho:**
  Dianteiras: 2 (Opção: 2+2) / Ø466x195mm
  Traseiras: 2 / Ø400x100mm

Referência	Preço
PS900600	€32.820

MOVIMENTAÇÃO E ELEVAÇÃO DE VIDROS

PETER
PROFESSIONAL EQUIPMENT

ELEVADOR A VÁCUO COM 8 VENTOSAS - 800 KG



O PS500 é uma solução avançada e eficiente concebida para o manuseio, carga e descarga de vidros, vidraças e chapas. Este equipamento versátil é ideal para trabalhar com todo o tipo de superfícies lisas, garantindo segurança, precisão e praticidade em cada operação. desenvolvido para responder às exigências crescentes da indústria de caixilharias e janelas.

- **Carga Máxima:** 800kg
- **Tipo:** DC 12 elétrico
- **Nº de ventosas / Tamanho:** 8 / Ø300mm
- **Peso da máquina:** 100kg
- **Rotação:** Manual de 360º
- **Tamanho:** 1900x1580x200mm
- **Inclinação:** Manual de 90º
- **Barra de extensão:** 500mm
- **Corrente de carga:** AC 220V/110V
- **Sistema de controlo:** Painel de controlo integrado, Controlo remoto com fios

Referência	Preço
PS500800	€4.740

ELEVADOR A VÁCUO COM 6 VENTOSAS - 600 KG



- **Carga Máxima:** 600kg
- **Tipo:** DC 12 elétrico
- **Nº de ventosas / Tamanho:** 6 / Ø300mm
- **Peso da máquina:** 90kg
- **Rotação:** Manual de 360º
- **Tamanho:** 2370x1030x200mm
- **Inclinação:** Manual de 90º
- **Barra de extensão:** 500mm
- **Corrente de carga:** AC 220V/110V
- **Sistema de controlo:** Painel de controlo integrado, Controlo remoto com fios

Referência	Preço
PS500600	€4.270

PETER
PROFESSIONAL EQUIPMENT

MOVIMENTAÇÃO E ELEVAÇÃO DE VIDROS

ELEVADOR A VÁCUO COM 4 VENTOSAS - 400 KG



- **Carga Máxima:** 400kg
- **Tipo:** DC 12 elétrico
- **Nº de ventosas / Tamanho:** 4 / Ø300mm
- **Peso da máquina:** 70kg
- **Rotação:** Manual de 360º
- **Tamanho:** 870x770x200mm
- **Inclinação:** Manual de 90º
- **Barra de extensão:** 500mm
- **Corrente de carga:** AC 220V/110V
- **Sistema de controlo:** Painel de controlo integrado, Controlo remoto com fios

Referência	Preço
PS500400	€3.860



MADEIRA









MEMODERWA®
MÁQUINAS & EQUIPAMENTOS INDUSTRIAIS

ORLADORA CASADEI E 350 PM







Pré-fresagem incluída
Colagem com cola poliuretano (opcional)
3 espaços livres para unidades de acabamento
Velocidade de alimentação de 7mt/min
10 a 45mm de altura do painel
0.4 a 2mm de espessura de orla em bobine
Diâmetro máximo da bobine 800
110mm de comprimento mínimo do painel
2300 metros útil
Largura mínima: 95mm
Capacidade recipiente da cola - 1 KG

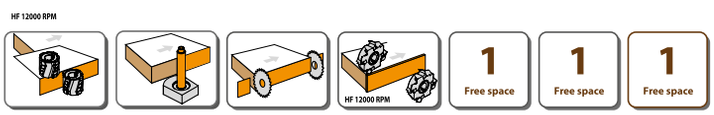

Referência	Opcional	Preço
LORASB	Grupo raspador de bordo	€1.852
LORSCL	Grupo raspador de cola	€777
LOSPA3	Grupo limpeza com escova	€777

Referência	Preço
E350 PM	€14.384

ORLADORA CASADEI E550



Velocidade de alimentação - 9 M/MIN
Espessura do painel mín. 8 - MÁX. 50mm
Comprimento mínimo painel - 110 mm
Largura mínima - 70mm
Diâmetro máximo do rolo - 800 mm
1315W de aquecimento - 6 cartuxos
Potência total 5KW aprox.



PAINEL TOUCH

Comprimento:
- PM - 3.2 MT
- PMCR 3.7 MT

Referência	Tupias de entrada	Preço
E550 F	Sim	€21.045

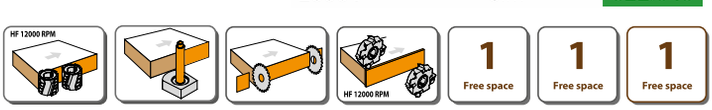

Referência	Tupias de entrada	Grupo arredondador	Preço
E550 CRF	Sim	Sim	€28.473

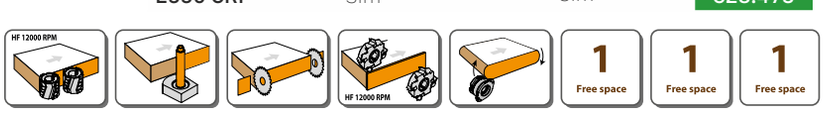

Referência	Opcional	Preço
LORASB	Grupo raspador de bordo	€1.852
LORSCL	Grupo raspador de cola	€777
LOSPA3	Grupo limpeza com escova	€777

ESQUADREJADORAS

ESQUADREJADORA PROFESSIONAL D-400 A2





Esquadrejadora profissional c/ subida, descida e inclinação eléctrica do disco
Ajuste manual do corte paralelo
Carro deslizante 3200X896mm
Dimensão da mesa de ferro fundido 548X896mm
Corte paralelo da mesa lateral 952X830mm
Barra de corte paralela 50mm
Disco Ø400mm
Corte MAX 90º 125mm
Corte MAX 45º 90mm
Potência do motor 7.5 HP
Potência do motor do incisor 1.0 HP
Velocidade do disco 3000/4000/5000 R.P.M.
Ajuste de corte paralelo manual
Ajuste de inclinação do disco motorizado
Ajuste de subida e descida do disco motorizado
Incisor Ø120mm

Referência	Preço
D-400 A2	€12.800

ESQUADREJADORA PROFISSIONAL D-400 A3N

O modelo mais avançado da serie D Professional
Com tecnologia de ponta esta máquina melhora bastante a produtividade
Com a subida, descida e inclinações automáticas, este modelo
tem também o posicionamento da paralela automático que
traduz o corte com alta precisão, cómodo e rápido.



Eletrónica c/ subida, descida e inclinação elétrica do disco
Ajuste elétrico do corte paralelo
Carro deslizante 3200x395mm
Dimensão da mesa de ferro fundido 548x896mm
Corte paralelo da mesa lateral 952x830mm
Barra de corte paralela 50mm
Disco Ø400mm
Corte MAX 90º 125mm
Corte MAX 45º 90mm
Potência do motor 7.5HP
Potência do motor do incisor 1.0 HP
Velocidade do disco 3000/4000/5000
Ajuste de corte paralelo motorizado
Ajuste de inclinação do disco motorizado
Ajuste de subida e descida do disco motorizado
Incisor Ø120mm

Opcional:



Medidor digital de
ângulos de esquadria
e inclinação

Referência	Preço
D-400 A3N	€24.900

ASPIRADOR DE ACOPLAMENTO A ESQUADREJADORAS



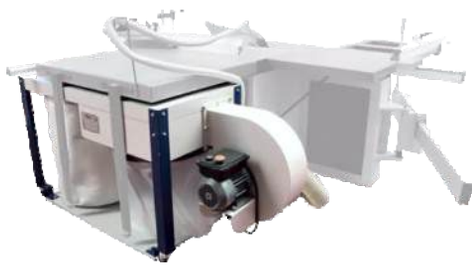

1,5 HP

Nível de ruído:
85 dB

1600x563x750mm

60 kg

Aspiração 1.300 M3/H
Ø Ventilador 330mm (metal)
Ø Sacos 1 - 500X500mm
Ø Filtros 1 - 500X600mm
Ø Toma de aspiração - 120mm

Referência	Preço
DE-1300	€765

ASPIRADOR DE ACOPLAMENTO A ESQUADREJADORAS



3 HP

Nível de ruído:
85 dB

850x560x1860mm

50 kg

Aspiração 2.500 M3/H
Ø Ventilador 300mm (metal)
Ø Sacos 1 - 500X850mm
Ø Filtros 1 - 500X850mm
Ø Toma de aspiração - 2X100mm

Referência	Fase	Preço
DE-203/1 - 1107026	Monofásico	€490
DE-203/3 - 1107028	Trifásico	€490

ASPIRADOR DE ACOPLAMENTO A ESQUADREJADORAS



3 HP

Nível de ruído:
85 dB

1460x720x2160mm

60 kg

Aspiração 3.600 M3/H
Ø Ventilador 300mm (metal)
Ø Sacos 2 - 500x850mm
Ø Filtros 2 - 500x850mm
Ø Toma de aspiração - 3X100mm

Referência	Fase	Preço
DE-300/1 - 1107022	Monofásico	€680
DE-300/3 - 1107014	Trifásico	€680

ASPIRAÇÃO PARA APARAS

ASPIRADOR DE ACOPLAMENTO A ESQUADREJADORAS



- 5,5 HP
- 380V - 3 fases
- Nível de ruído: 80 dB
- 2150x600x2300mm
- 140 kg

Aspiração 4.600 M3/H
Ø Ventilador 355mm (metal)
Ø Sacos 3 - 510x1.200mm
Ø Filtros 3 - 510x1.200mm
Ø Toma de aspiração - 4x100mm

Referência	Preço
DE-550/3	€1.440

ASPIRADOR DE ACOPLAMENTO A ESQUADREJADORAS



- 7,5 HP
- 400V - 3 fases
- Nível de ruído: 80 dB
- 2700x600x2300mm
- 160 kg

Aspiração 5.800 M3/H
Ø Ventilador 360 mm (metal)
Ø Sacos 4 - 500x850mm
Ø Filtros 4 - 500x1200mm
Ø Tomada de aspiração - 4x100mm
Ø Boca de aspiração 250mm

Referência	Preço
DE-750/3	€1.790

ASPIRADOR DE ACOPLAMENTO A ESQUADREJADORAS



- 10 HP
- 400V - 3 fases
- Nível de ruído: 80 dB
- 2700x600x2300mm
- 170 kg

Aspiração 6.350 M3/H
Ø Ventilador 360 mm (metal)
Ø Sacos 4 - 500x850mm
Ø Filtros 4 - 500x1200mm
Ø Tomada de aspiração - 4x100mm
Ø Boca de aspiração 250mm

Referência	Preço
DE-1000/3	€2.130

ASPIRAÇÃO INDUSTRIAL 18 MANGAS FILTRANTES



- 4 HP
- 380V - 3 fases
- Nível de ruído: 80 dB
- 800x1500x2180mm
- 140 kg

Aspiração de 18 mangas filtrantes
Aspiração 3.500 M3/H
Ø Ventilador 400mm (metal)
Ø Sacos 1 - 600x950mm
Ø Filtros 18- 160x935mm
Ø Toma de aspiração - 3x120mm
Ø Boca de aspiração - 200mm

Referência	Preço
DE-3500/3	€3.580

ASPIRAÇÃO INDUSTRIAL 37 MANGAS FILTRANTES



- 7,5 HP
- 380V - 3 fases
- Nível de ruído: 80 dB
- 970x2100x2150mm
- 300 kg

Aspiração de 37 mangas filtrantes
Aspiração 5.000 M3/H
Ø Ventilador 500mm (metal)
Ø Sacos 2 - 500x900mm
Ø Filtros 37- 160x935mm
Ø Boca de aspiração - 280mm

Referência	Preço
DE-5000/3	€4.590

ASPIRAÇÃO INDUSTRIAL 45 MANGAS FILTRANTES



- 10 HP
- 380V - 3 fases
- Nível de ruído: 80 dB
- 2270x940x2300mm
- 425 kg

Aspiração de 45 mangas filtrantes
Sistema de Auto Limpeza
Aspiração 6.500 M3/H
Ø Ventilador 500mm (metal)
Ø Sacos 2 - 600x660x660mm
Ø Filtros 45- 160x935mm
Ø Boca de aspiração - 300mm

Referência	Peças de reposição	Preço
WD - SAC 6500P	Pack Sacos de Plástico D-600x1200m	€39,00
WD - FIL 6500	Filtro Tela D-160x935mm para pó fino e madeira	€39,00

Referência	Preço
DE-6500/2C	€9.250















MEMODERIVA®
MÁQUINAS & EQUIPAMENTOS INDUSTRIAIS

Rua das Flores, Carreira d'Água
2400-016 - Leiria
244 819 060
geral@memoderiva.pt

WWW.MEMODERIVA.PT

WWW.ECOFAP.PT

Revendedor Autorizado

Preços apresentados sem IVA.
Os preços e as características técnicas especificadas neste folheto podem ser alteradas sem aviso prévio.
Ressalvam-se eventuais erros tipográficos ou de impressão.